PL 系列直动式微型电磁阀

二位三通, 可提供常闭（NC）类型

» 接口 M5（单阀座）或 ø3、ø4 快插接头（气路板）

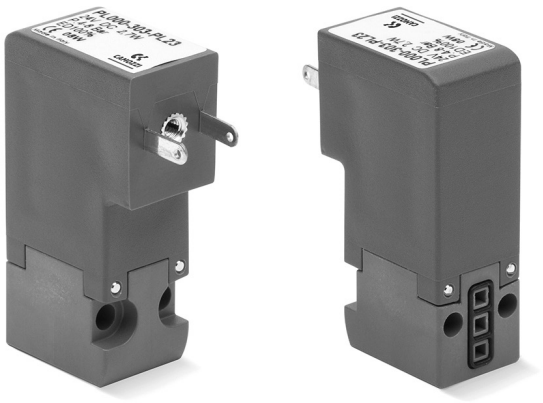

PL 系列直动式微型电磁阀为二位三通直动式电磁阀，可提供常闭（NC）的机能。板式安装可选择单阀座或气路板。

注：电磁阀需单独选配插座。如需应用于交流电压，可选择带桥式整流功能的 125-900 型插座。

综合参数

气动参数	
阀位机能	二位三通（常闭）
工作方式	直动截止式
安装方式	用螺钉安装在阀板上，阀板安装面符合 ISO 15218 标准
公称直径	1.5 mm
公称流量	35 Nl/min
kv（l/min）	0.54
工作压力	0 ÷ 3.5 bar，4 ÷ 8 bar
工作温度	0 ÷ 50°C
介质	经过滤的压缩空气（过滤精度等级符合 ISO 8573-1 5.4.4）或惰性气体
响应时间	打开 < 10 ms，关闭 < 15 ms
手控装置	无
安装位置	任意
与介质接触的材料	
阀体	工程塑料（PBT）
密封件	氟橡胶，丁腈橡胶
内部零件	不锈钢
电气参数	
电压	24V DC - 12V DC（可按要求提供其他电压）
电压允差	±10%
功率消耗	2.7 W
工作循环	100%，连续工作
电气连接	工业标准插座（引脚间距 9.4 mm）
防护等级	IP65（带插座）
可按要求定制特殊类型的产品	

本公司保留对产品改进的权利，如有变更，恕不另行通知
所有产品用于工业领域，禁止向非工业领域销售
通用条款和销售条件可登录本公司网站查询

PL 系列直动式微型电磁阀产品代号

PL	0	00	-	3	0	3	-	PL	2	3	

PL	**系列**
0	**基体设计形式** **0** = 单阀座 1 = 单排气路板 2 = 双排气路板
00	**阀位数** **00** = 板式连接 01 = 单阀座 02 ~ 99 = 气路板
3	**机能** 0 = 单阀座或气路板 **3** = 二位三通（NC） 5 = 二位三通（NC，电接口方向旋转 180°）
0	**接口** **单阀** **0** = 板式连接 **单阀座和气路板** 2 = 气路板，侧出口，M5 螺纹接口 3 = 气路板，侧出口，ø3 快插接头 4 = 气路板，侧出口，ø4 快插接头 6 = 气路板，底出口，M5 螺纹接口 7 = 气路板，底出口，ø3 快插接头 8 = 气路板，底出口，ø4 快插接头
3	**公称直径** **3** = Ø 1.5 mm（工作压力：4 ÷ 8 bar） 6 = Ø 1.5 mm（工作压力：0 ÷ 3 bar）
PL	**材料** **PL** = 工程塑料阀体，氟橡胶阀芯密封件，其他密封件为丁腈橡胶
2	**电气连接** **2** = 工业标准插座，间距 9.4 mm
3	**电磁铁电压 / 功耗** 2 = 12V DC / 2.7 W 3 = 24V DC / 2.7 W
	安装螺钉类型 = 用于安装在金属界面上 P = 用于安装在塑料界面上

二位三通电磁阀（NC）

以下附件一起配套供应：
- 1 个接口密封垫
- 2 个安装螺钉
  标准型：M3x20 UNI 8112
  P 型：M3x23 UNI 10227

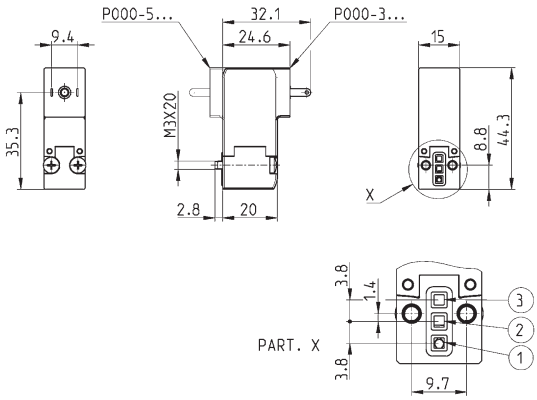

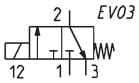

型号	公称直径 Ø（mm）	kv（l/min）	公称流量（Nl/min）	工作压力（bar）
PL000-303-PL23	1.5	0.54	35	4 ÷ 8
PL000-503-PL23	1.5	0.54	35	4 ÷ 8
PL000-306-PL23	1.5	0.54	-	0 ÷ 3.5
PL000-506-PL23	1.5	0.54	-	0 ÷ 3.5

本公司保留对产品改进的权利，如有变更，恕不另行通知
所有产品用于工业领域，禁止向非工业领域销售
通用条款和销售条件可登录本公司网站查询

单阀座

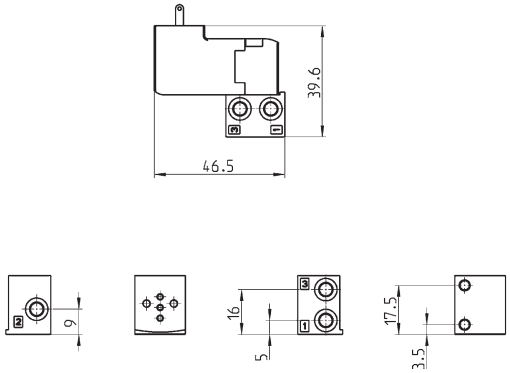

型号
P001-02

单排气路板（底面出口）

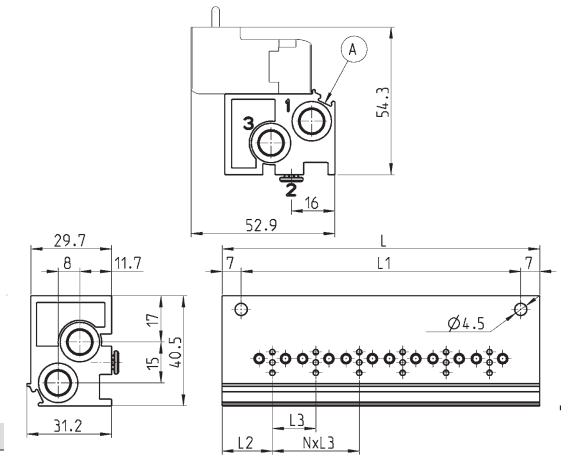

尺寸表

型号	阀位数	L	L1	L2	L3	1 (P)	3 (R)
P102-0*	2	53	39	18.5	16	G1/8	G1/8
P103-0*	3	69	55	18.5	16	G1/8	G1/8
P104-0*	4	85	71	18.5	16	G1/8	G1/8
P105-0*	5	101	87	18.5	16	G1/8	G1/8
P106-0*	6	117	103	18.5	16	G1/8	G1/8

* = 见代号示例中关于接口一览的描述　　A = 用于安装指示标签的槽

单排气路板（侧面出口）

可通过附件 PCF-E520 安装于 DIN 46277/3 导轨。

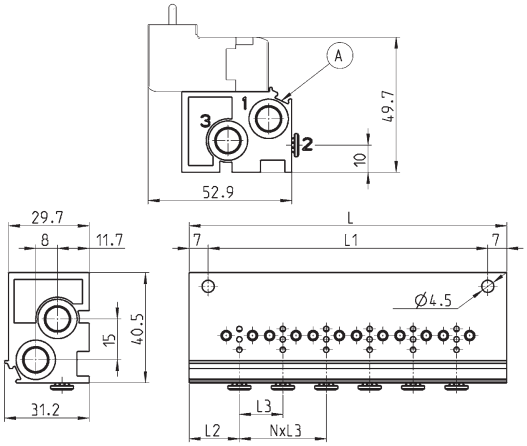

尺寸表

型号	阀位数	L	L1	L2	L3	1 (P)	3 (R)
P102-0*	2	53	39	18.5	16	G1/8	G1/8
P103-0*	3	69	55	18.5	16	G1/8	G1/8
P104-0*	4	85	71	18.5	16	G1/8	G1/8
P105-0*	5	101	87	18.5	16	G1/8	G1/8
P106-0*	6	117	103	18.5	16	G1/8	G1/8

* = 见代号示例中关于接口一览的描述　　A = 用于安装指示标签的槽

本公司保留对产品改进的权利，如有变更，恕不另行通知
所有产品用于工业领域，禁止向非工业领域销售
通用条款和销售条件可登录本公司网站查询

双排气路板（底面出口）

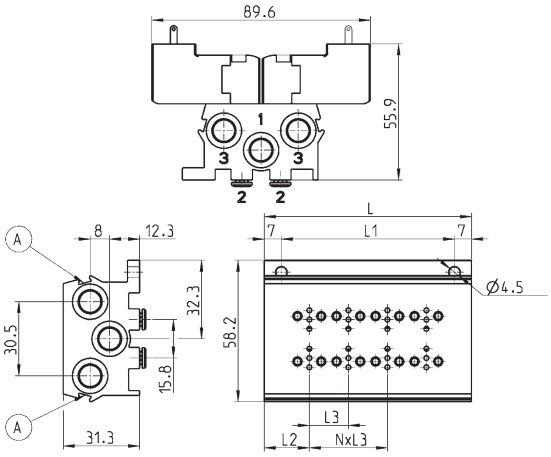

尺寸表							
型号	阀位数	L	L1	L2	L3	1 (P)	3 (R)
P204-0*	4	53	39	18.5	16	G1/8	G1/8
P206-0*	6	69	55	18.5	16	G1/8	G1/8
P208-0*	8	85	71	18.5	16	G1/8	G1/8
P210-0*	10	101	87	18.5	16	G1/8	G1/8
P212-0*	12	117	103	18.5	16	G1/8	G1/8

* = 见代号示例中关于接口一览的描述　　A = 用于安装指示标签的槽

双排气路板（侧面出口）

可通过附件 PCF-E520 安装于 DIN 46277/3 导轨。

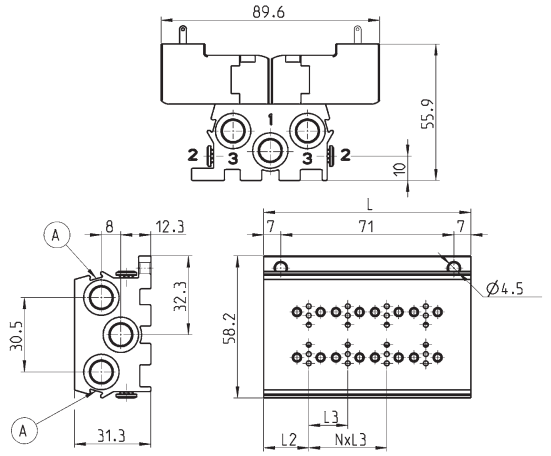

尺寸表							
型号	阀位数	L	L1	L2	L3	1 (P)	3 (R)
P204-0*	4	53	39	18.5	16	G1/8	G1/8
P206-0*	6	69	55	18.5	16	G1/8	G1/8
P208-0*	8	85	71	18.5	16	G1/8	G1/8
P210-0*	10	101	87	18.5	16	G1/8	G1/8
P212-0*	12	117	103	18.5	16	G1/8	G1/8

* = 见代号示例中关于接口一览的描述　　A = 用于安装指示标签的槽

气路遮盖板

注：与 2 个螺钉和 1 个接口密封垫配套供应。

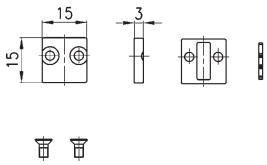

型号
P000-TP

本公司保留对产品改进的权利，如有变更，恕不另行通知
所有产品用于工业领域，禁止向非工业领域销售
通用条款和销售条件可登录本公司网站查询

插座

注：插座符合 DIN 43650 标准，插孔间距 9.4 mm。

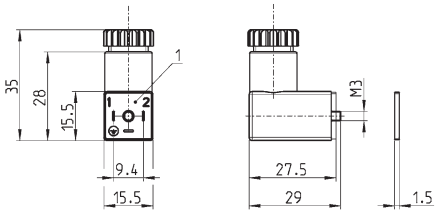

型号	描述	颜色	工作电压	电缆固定	锁紧力矩（Nm）
125-601	插座，带二极管和 LED 指示灯	透明	10 - 50V DC	PG7	0.3
125-701	插座，带压敏电阻和 LED 指示灯	透明	24V AC/DC	PG7	0.3
125-800	插座，无任何电气保护	黑色	-	PG7	0.3

1 = 可以 90° 旋转

插座

注：插座符合 DIN 43650 标准，插孔间距 9.4 mm。125-900 型插座内部带有桥式整流电路，可用于交流电压。

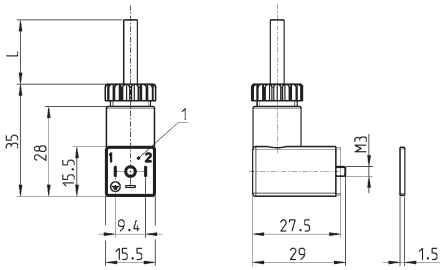

型号	描述	颜色	工作电压	电缆长度 L (mm)	电缆固定	锁紧力矩 (Nm)
125-501-2	模具电缆出线，带二极管和 LED 指示灯	黑色	10 - 50V DC	2000	-	0.3
125-550-1	模具电缆出线，无任何电气保护	黑色	-	1000	-	0.3
125-601-2	预接电缆出线，带二极管和 LED 指示灯	透明	10 - 50V DC	2000	PG7	0.3
125-571-3	模具电缆出线，带压敏电阻和 LED 指示灯	黑色	24V AC/DC	3000	-	0.3
125-900	预接电缆出线，带整流电路	黑色	6 - 110V AC/DC	2000	PG7	0.3

1 = 可以 90° 旋转

本公司保留对产品改进的权利，如有变更，恕不另行通知
所有产品用于工业领域，禁止向非工业领域销售
通用条款和销售条件可登录本公司网站查询

插座

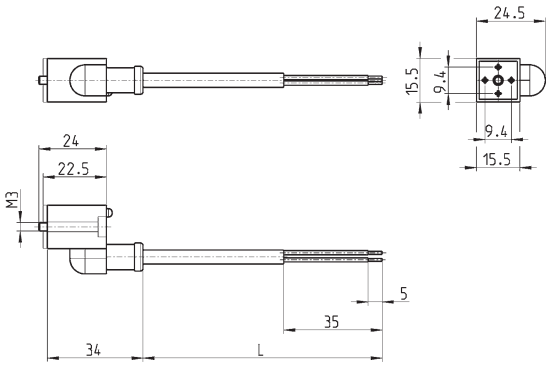

型号	描述	颜色	工作电压	电缆长度 L (mm)	电缆固定	锁紧力矩 (Nm)
125-503-2	模具电缆出线，带二极管和 LED 指示灯	黑色	24V DC	2000	-	0.3
125-503-5	模具电缆出线，带二极管和 LED 指示灯	黑色	24V DC	5000	-	0.3
125-553-2	模具电缆出线，无任何电气保护	黑色	-	2000	-	0.3
125-553-5	模具电缆出线，无任何电气保护	黑色	-	5000	-	0.3

插座

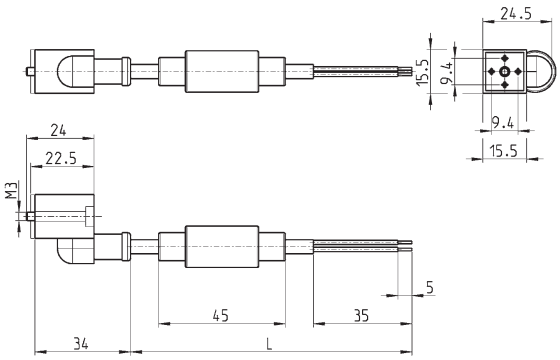

型号	描述	颜色	工作电压	电缆长度 L (mm)	电缆固定	锁紧力矩 (Nm)
125-903-2	模具电缆出线，带整流电路	黑色	6 - 230V AC/DC	2000	-	0.3
125-903-5	模具电缆出线，带整流电路	黑色	6 - 230V AC/DC	5000	-	0.3

本公司保留对产品改进的权利，如有变更，恕不另行通知
所有产品用于工业领域，禁止向非工业领域销售
通用条款和销售条件可登录本公司网站查询