REGULADOR DE PRESIÓN PROPORCIONAL CON TECNOLOGÍA COILVISION®

SERIE PRE

Dos tamaños disponibles; PRE1 y PRE2
Puertos G1/8 - G1/4 - G3/8 - 1/4NPTF

- Tecnología CoilVision® para el diagnóstico del estado del equipo
- Apto para usar con oxígeno
- Parámetros de control modificables
- Configuración flexible
- Versión IO-Link
- Versión con y sin pantalla
- Versión Manifold
- Versión con válvula de escape integrada
- Certificado ATEX - UL CSA
- Versión 5 bit PreSet para un máximo de 32 valor
- Modular con la serie md

El regulador de presión proporcional de la Serie PRE está equipado con una nueva tecnología, CoilVision®, que controla en todo momento el funcionamiento de los solenoides en el regulador para evaluar su estado.

Todos los datos generados por el regulador se pueden transmitir de forma inalámbrica para el registro, la agregación y el análisis, y se pueden ver a través del software UVIX, descargable desde el sitio web del Catálogo Camozzi.

La Serie PRE está disponible en dos tamaños y en diferentes configuraciones, incluida la conexión IO-Link. Además de las opciones estándar con y sin pantalla, hay una versión con válvula de escape integral, que permite que el sistema se escape incluso sin fuente de alimentación.
Una versión Manifold permite el control de varias salidas con una sola entrada, mientras que una versión con una conexión a un sensor externo adicional permite el control de presión en cualquier punto del sistema.

DATO GENERALES

Estándar de referencia	CE; Rosh; ATEX; UL-CSA
Magnitud controlada	Presión
Número de entradas	3
Caudal (Qn)	PRE104 - 1100 Nl/min PRE238 - 4600 Nl/min
Fluido	aire comprimido filtrado, no lubricado, clase 7.4.4 según la norma ISO 8573.1. Gases inertes y oxígeno.
Pression régulée Min & max (bar)	0 - 1 bar (0-14,5 PSI)(B) 0,05 - 10,3 bar (0,72-150 PSI)(D) 0,05 - 6 bar (0,72-87 PSI)(F) 0,03 - 4 bar (0,43-58 PSI) (E) 0,05 - 7 bar (0,72-101,5 PSI) (G)
Presión máx. de entrada	2 bar (B) 5 bar (E) 11 bar (D); (G) ed (F)
Sensor externo (opcional)	señal de entrada 0-10 V DC o 4-20 mA
Resolución (% FS)	0,3 (Tamaño 1) 0,6 (Tamaño 2)
Temperatura del fluido (mín. y máx. °C)	0 - 50 °C
Temperatura ambiente (mín. y máx. °C)	0 - 50 °C
Puertos neumáticos	G1/8 - G1/4 - G3/8 - 1/4 NPTF
Materiales	cuerpo: aluminio - cubierta: tecnopolímero - juntas: NBR o FKM
Tensión de alimentación (V)	24 V DC
Señal de mando	0-10V (2); 4-20 mA (4); 5 bit Digital (D); IO-Link (I)
Histéresis (% FS)	0,5% (Tamaño 1) 0,7% (Tamaño 2)
Consumo de energía	Desde un mínimo de 105 hasta un máximo de 250 mA (consulte el manual del producto para obtener más detalles)
Tipo de conexión eléctrica	M12 5 Pines macho (IO-Link) M12 8 Pines macho (Analógica y PreSet) M12 12 Pines macho (versión con sensor externo)
Protección IP	IP65
Repetibilidad (% FS)	0,4
Linealidad (% FS)	0,4
Modularidad	con Serie MD
PRE en versión IO-Link	V1.1 según norma IEC 61131-9 / 61131-2
Señal de retroalimentación	0-5 V DC y 4-20 mA (siempre presente en la versión con señal de comando analógica (2) (4))

Productos diseñados para aplicaciones industriales. Condiciones generales de venta disponibles en www.camozzi.com
Este documento contiene una descripción de los productos ofrecidos por Camozzi Automation en el momento de su publicación.
Para obtener información más completa y actualizada sobre la gama de productos de Camozzi Automation, consulte nuestro catálogo en http://catalogue.camozzi.com/

REGULADOR DE PRESIÓN PROPORCIONAL CON TECNOLOGÍA COILVISION®
SERIE PRE - EJEMPLO DE CODIFICACIÓN

EJEMPLO DE CODIFICACIÓN

PRE	1	04	-	D	D	5	I	2	E	-	00	0D	OX1

PRE	SERIE
1	Tamaño 1 = Tamaño 1 2 = Tamaño 2
04	CONNESSIONI 04 = G1/4 38 = G3/8 (solo tamaño 2) M4 = G1/4 Manifold 14 = NPTF 1/4 (solo tamaño 1) N4 = 1/4 NPTF Manifold
D	PANTALLA E = sin pantalla D = con pantalla
D	PRESIÓN DE TRABAJO (1 bar = 14,5 psi) B = 0-1 bar E = 0-4 bar F = 0-6 bar (estándar para versión OX1 con alimentación interna del pilotaje) G = 0-7 bar D = 0-10,3 bar 2 = sensor externo 0-10 o 4-20 mA. El sensor externo no está incluido con el regulador. Debe comprarse por separado.
5	FUNCIONES VÁLVULA 5 = 3 vías (estándar) 6 = válvula de escape integrada (presión de trabajo máxima B, E o G) 7 = 3 vías (conexión 3 transportable, opcional para el tamaño 1, estándar para el tamaño 2) 8 = válvula de escape integrada (conexión 3 transportable, opcional para el tamaño 1, estándar para el tamaño 2. Presión de trabajo máxima B, E o G)
I	ALIMENTACIÓN DEL PILOTO I = Interna E = Externa
2	SEÑAL DE ENTRADA 2 = 0-10 V 4 = 4-20 mA D = 5 bit Preset para 32 valores de presión diferentes (sólo sin sensor de presión externo) I = IO-Link (sólo sin pantalla y sin sensor de presión externo)
E	SEÑAL DE RETROALIMENTACIÓN DIGITAL E = señal de error (solo con señal de entrada 2, 4, D) P = presostato (solo con señal de entrada 2, 4, D) W = ventana (solo con señal de entrada 2, 4, D) N = sin salida digital (solo con versión IO-Link)
00	LONGITUD DE CABLE 00 = sin cable 2F = cable recto, 2 m 2R = cable angular (90°), 2 m 5F = cable recto, 5 m 5R = cable angular (90°), 5 m
0D	ACCESORIOS DE DIAGNÓSTICO = sin diagnóstico (solo con señal de entrada 2, 4, D) 0D = diagnóstico Basic (solo con señal de entrada 2, 4, D) 0W = diagnóstico inalámbrico (solo con señal de entrada 2, 4, D) DW = diagnóstico inalámbrico + CoilVision® (solo con señal de entrada 2, 4, D) 1D = diagnóstico IO-Link + CoilVision® (solo con versión IO-Link)
OX1	CERTIFICADOS = sin certificado OX1 = para uso con oxígeno EX = versión ATEX
	Versión apta para ser utilizada con oxígeno. Con una presión de trabajo de Max 6 Bar, disponible tanto con suministro de pilotaje interno como externo; con todas las demás versiones solo con suministro de piloto externo.

Productos diseñados para aplicaciones industriales. Condiciones generales de venta disponibles en www.camozzi.com
Este documento contiene una descripción de los productos ofrecidos por Camozzi Automation en el momento de su publicación.
Para obtener información más completa y actualizada sobre la gama de productos de Camozzi Automation, consulte nuestro catálogo en http://catalogue.camozzi.com/

SERIE PRE - DIAGNÓSTICO CoilVision®

La función CoilVision®, (opcional en los reguladores proporcionales de la Serie PRE), tiene el objetivo de controlar en todo momento el funcionamiento de los solenoides individuales en el regulador. Esto es posible gracias a la electrónica y algoritmos específicos patentados por Camozzi.

Esta opción permite controlar el estado y funcionamiento de los solenoides, indicando cualquier discrepancia en comparación con las condiciones ideales de funcionamiento. La información obtenida permite al usuario planificar con antelación cualquier intervención sobre los dispositivos más esenciales.

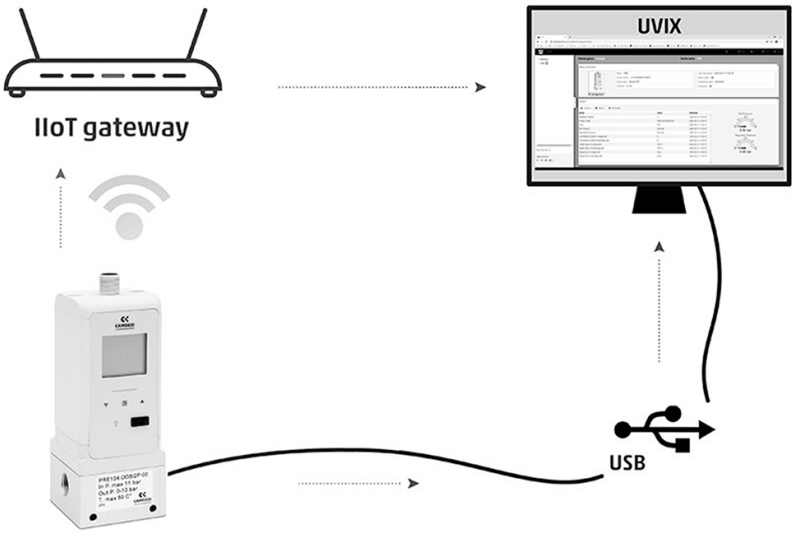

A través de esta función, también se tiene control sobre la temperatura interna y las horas de trabajo reales del regulador. Todas estas indicaciones pueden ser leídas por el software supervisor "UVIX", que se puede descargar de forma gratuita desde el sitio web de Camozzi en la sección de productos.

REGULADOR DE PRESIÓN PROPORCIONAL CON TECNOLOGÍA COILVISION®
SERIE PRE - DIMENSIONES

CARACTERÍSTICAS DIMENSIONALES SERIE PRE TAMAÑO 1

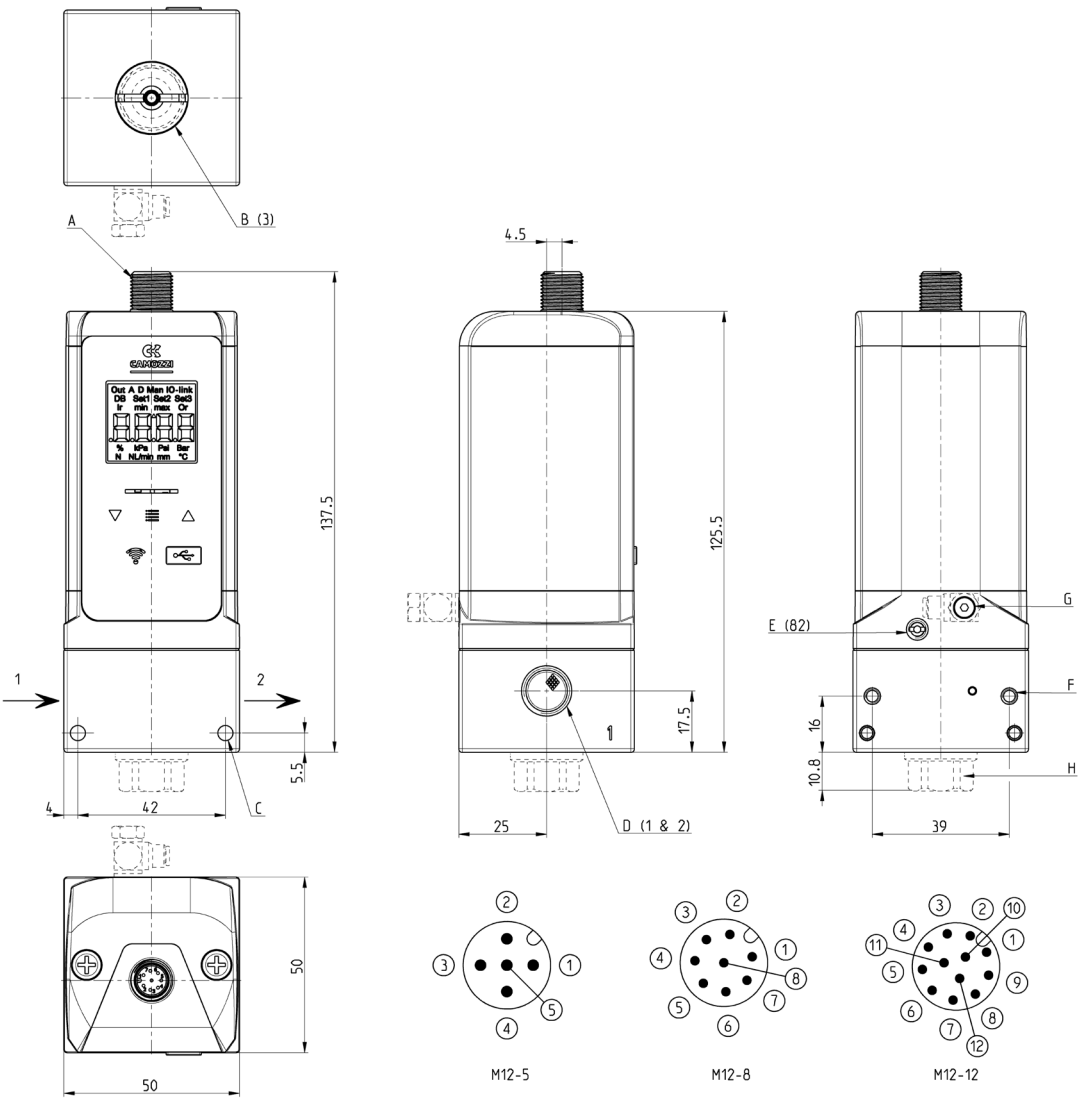

Mod.	A	B (3)	C	D (1 & 2)	E (82)	F	G	H
PRE 1	Conexión eléctrica M12	Escape del regulador	Orificios de fijación Ø4,3	Puerto 1/4 (GAS o NPTF)	Escape de los pilotos M5	Orificios de fijación M4	Servopiloto externo M5	Función válvula (7 - 8) G 1/4

M12 - 5 pines (macho)	M12 - 8 pines (macho)	M12 - 12 pines (macho)
para versión I/O Link	para versión analógica	para versión con sensor externo

Productos diseñados para aplicaciones industriales. Condiciones generales de venta disponibles en www.camozzi.com
Este documento contiene una descripción de los productos ofrecidos por Camozzi Automation en el momento de su publicación.
Para obtener información más completa y actualizada sobre la gama de productos de Camozzi Automation, consulte nuestro catálogo en http://catalogue.camozzi.com/

CARACTERÍSTICAS DIMENSIONALES SERIE PRE TAMAÑO 2

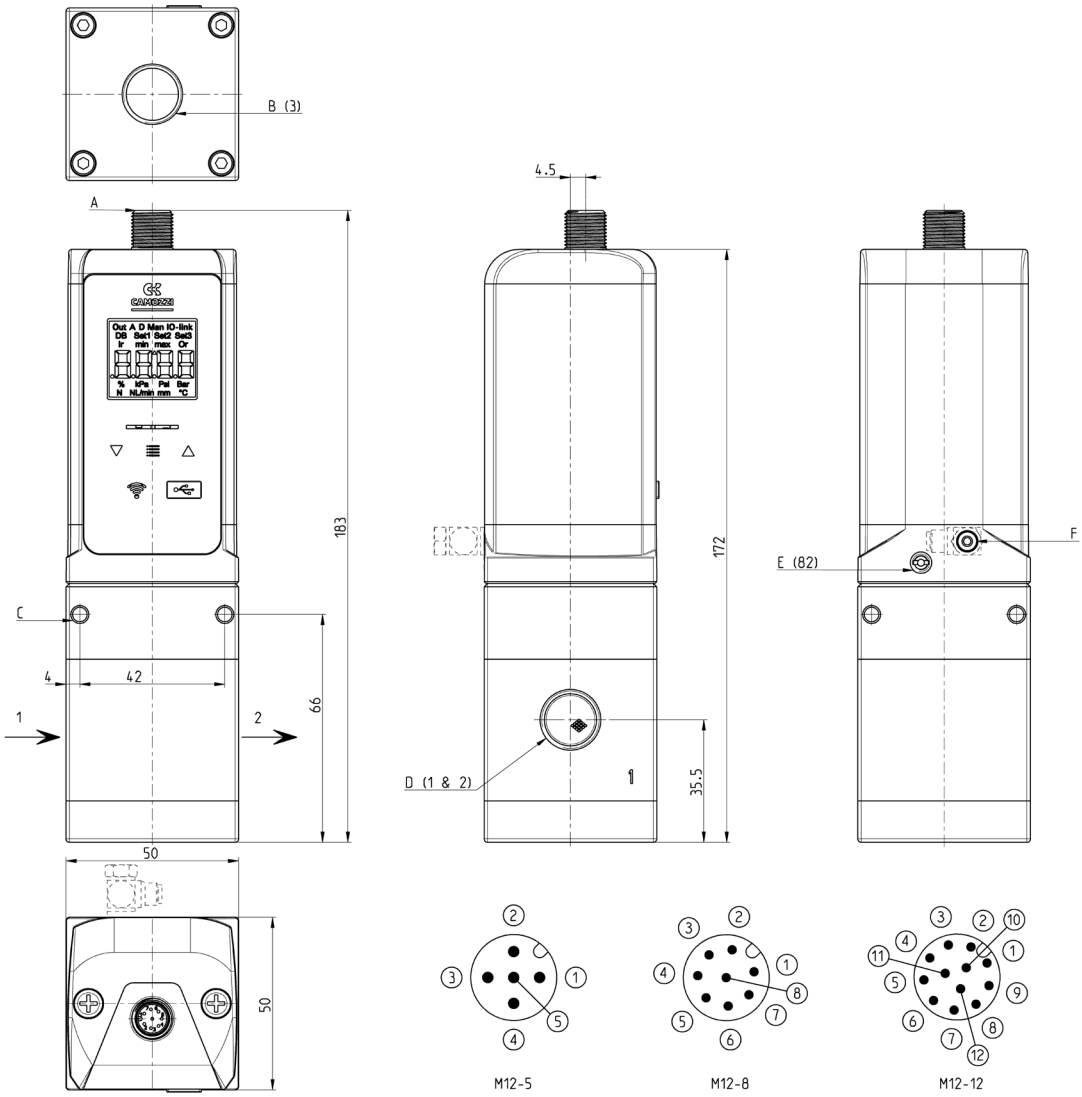

Mod.	A	B (3)	C	D (1 & 2)	E (82)	F
PRE 2	Conexión eléctrica M12	Regulador de escape G3/8	Orificios de fijación Ø4,3	Puertos G 3/8 o G 1/4	Escape de los pilotos M5	Servopiloto externo M5

M12 - 5 pines (macho)	M12 - 8 pines (macho)	M12 - 12 pines (macho)
para versión I/O Link	para versión analógica	para versión con sensor externo

CARACTERÍSTICAS DIMENSIONALES SERIE PRE TAMAÑO 1 CON COLECTOR

Los pernos de fijación de la versión Manifold siempre están incluidos.

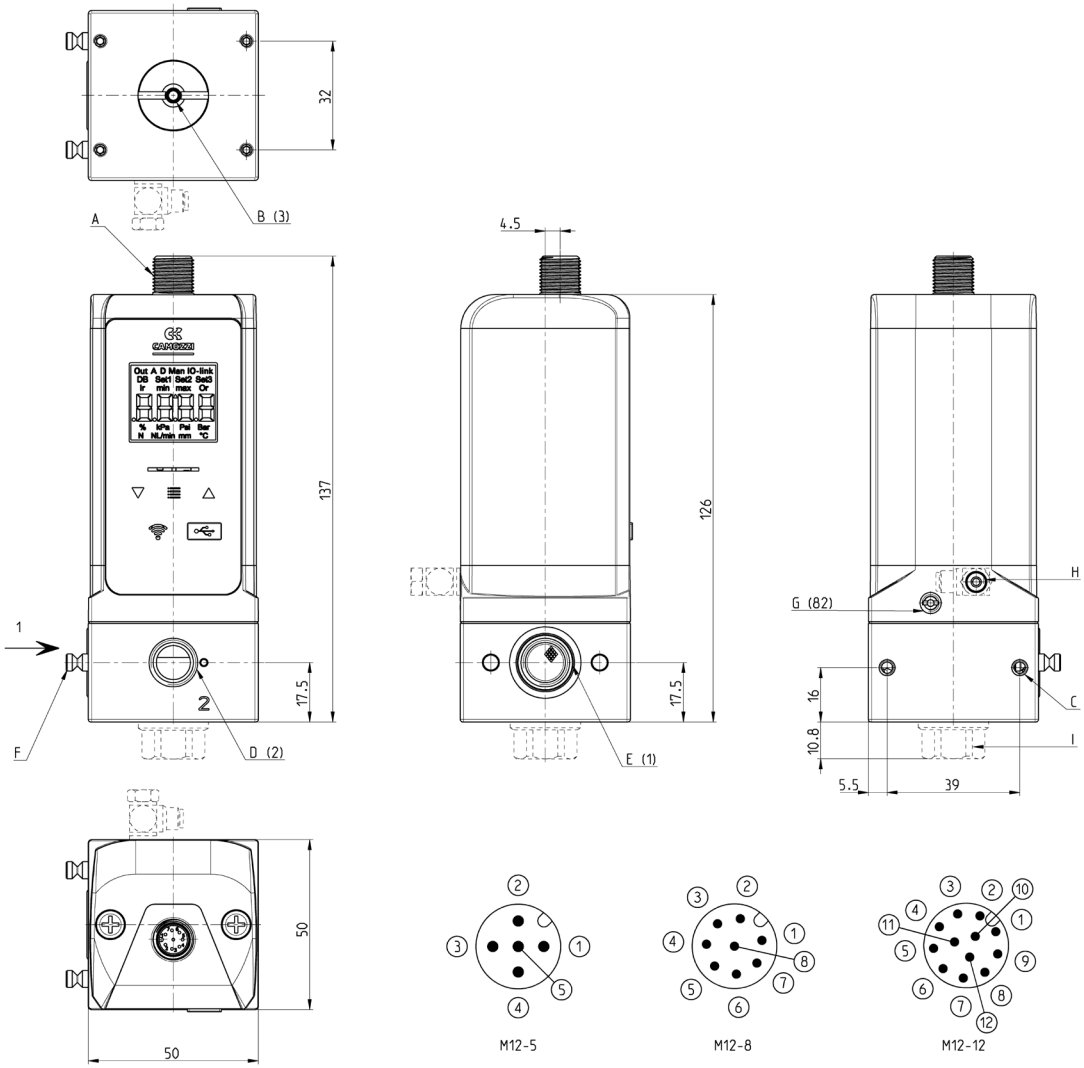

Mod.	A	B (3)	C	D (2)	E (1)	F	G (82)	H
PRE 1	Conexión eléctrica M12	Escape del regulador G3/8	Orificios de fijación Ø4.3	Salida G 1/4	Puertos G 1/4	Pines de conexión	Escape de los pilotos M5	Servopiloto externo M5

M12 - 5 pines (macho)	M12 - 8 pines (macho)	M12 - 12 pines (macho)
para versión I/O Link	para versión analógica	para versión con sensor externo

Productos diseñados para aplicaciones industriales. Condiciones generales de venta disponibles en www.camozzi.com
Este documento contiene una descripción de los productos ofrecidos por Camozzi Automation en el momento de su publicación.
Para obtener información más completa y actualizada sobre la gama de productos de Camozzi Automation, consulte nuestro catálogo en http://catalogue.camozzi.com/

CARACTERÍSTICAS DIMENSIONALES SERIE PRE TAMAÑO 2 CON COLECTOR

Los pernos de fijación de la versión Manifold siempre están incluidos.

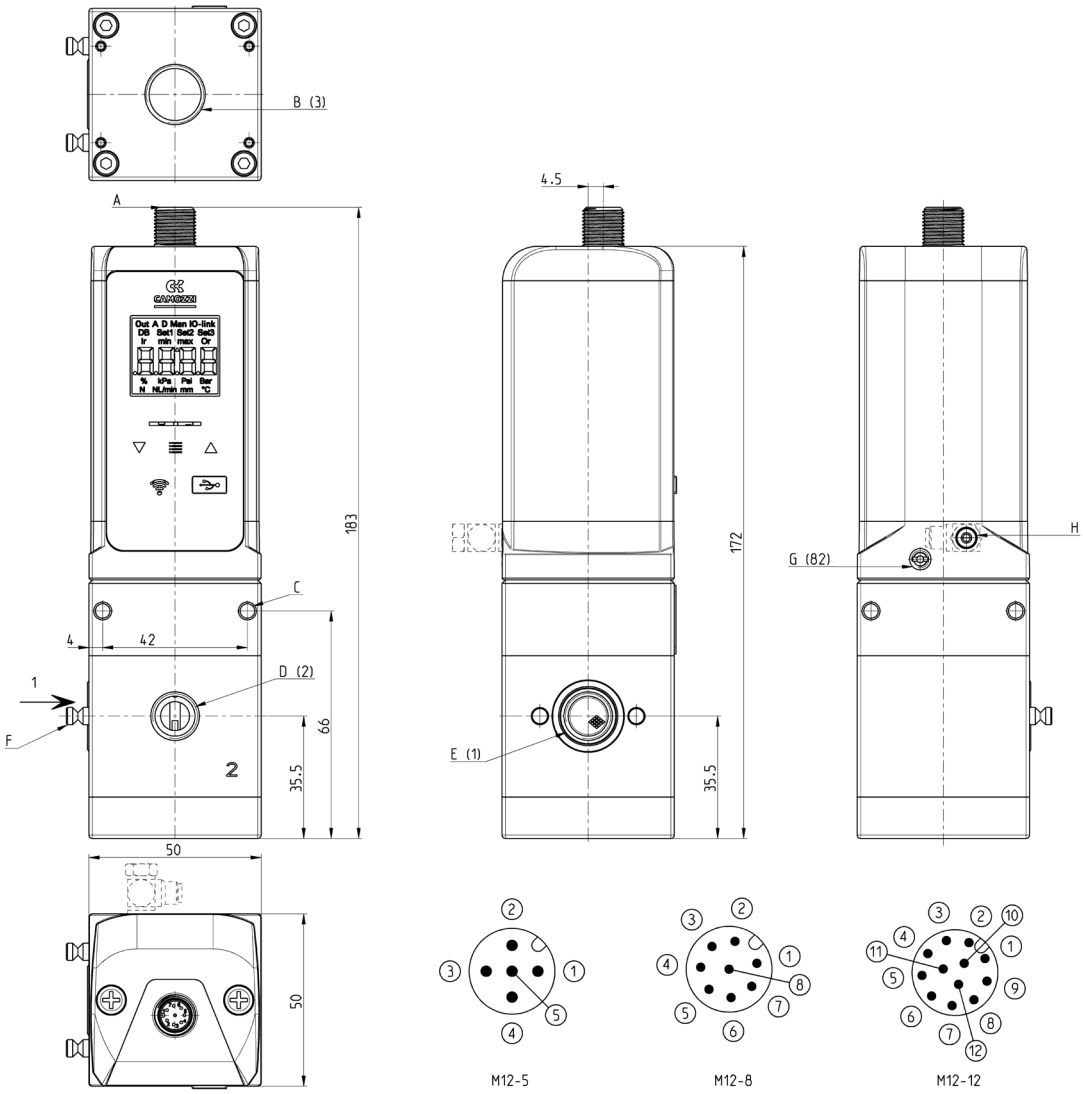

Mod.	A	B (3)	C	D (2)	E (1)	F	G (82)	H	I
PRE 2	Conexión eléctrica M12	Escape del regulador	Orificios de fijación M3	Salida 1/4 (GAS o NPTF)	Puertos 1/4 (GAS o NPTF)	Pin de conexión	Escape de los pilotos M5	Servopiloto externo M5	Función válvula (7 - 8) G 1/4

M12 - 5 pines (macho)	M12 - 8 pines (macho)	M12 - 12 pines (macho)
para versión I/O Link	para versión analógica	para versión con sensor externo

Productos diseñados para aplicaciones industriales. Condiciones generales de venta disponibles en www.camozzi.com
Este documento contiene una descripción de los productos ofrecidos por Camozzi Automation en el momento de su publicación.
Para obtener información más completa y actualizada sobre la gama de productos de Camozzi Automation, consulte nuestro catálogo en http://catalogue.camozzi.com/

DIAGRAMAS DE CAUDAL TAMAÑO 1 - Versión estándar (1/4G)

Curva característica de la versión PRE104-xB ...

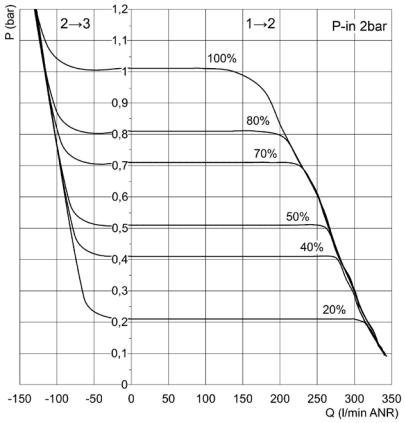

P = Presión regulada de salida y presión de escape
Q = Caudal
% = Porcentaje de la señal de entrada

Curva característica de la versión PRE104-xE...

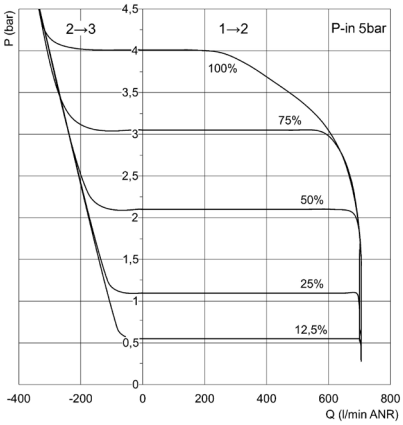

P = Presión regulada de salida y presión de escape
Q = Caudal
% = Porcentaje de la señal de entrada

Curva característica de la versión PRE104-xF ...

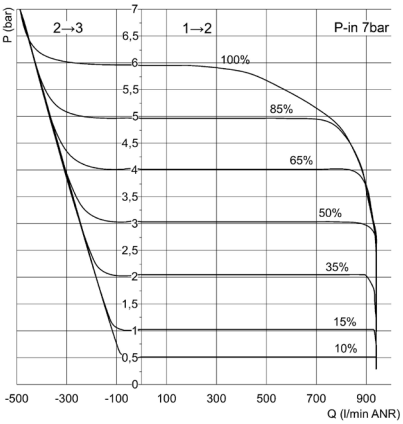

P = presión de salida regulada y presión de escape
Q = caudal
% = percentaje de la señal de mando

Curva característica de la versión PRE104-xG...

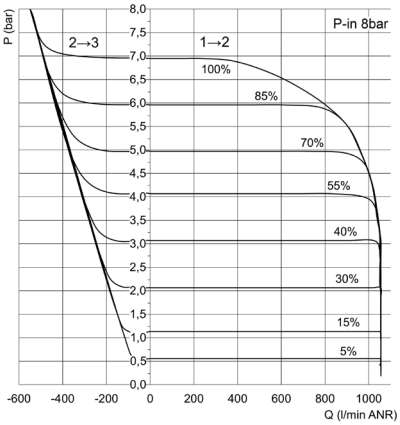

P = presión de salida regulada y presión de escape
Q = caudal
% = percentaje de la señal de mando

Curva característica de la versión PRE104-xD...

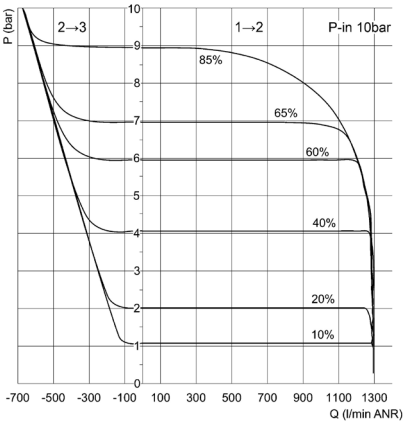

P = presión de salida regulada y presión de escape
Q = caudal
% = percentaje de la señal de mando

Productos diseñados para aplicaciones industriales. Condiciones generales de venta disponibles en www.camozzi.com
Este documento contiene una descripción de los productos ofrecidos por Camozzi Automation en el momento de su publicación.
Para obtener información más completa y actualizada sobre la gama de productos de Camozzi Automation, consulte nuestro catálogo en http://catalogue.camozzi.com/

DIAGRAMA DE CAUDAL TAMAÑO 1 - Versión con colector (1/4G)

Curva típica para la versión PRE1M4-xB...

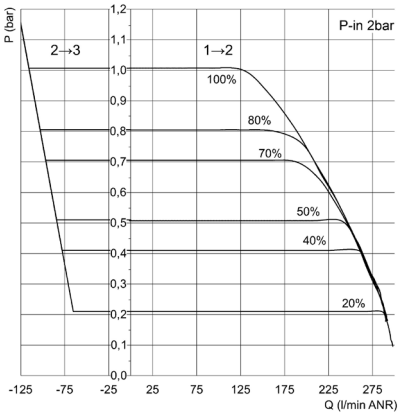

P = Presión regulada de salida y presión de escape
Q = Caudal
% = Porcentaje de la señal de entrada

Curva típica para la versión PRE1M4-xE...

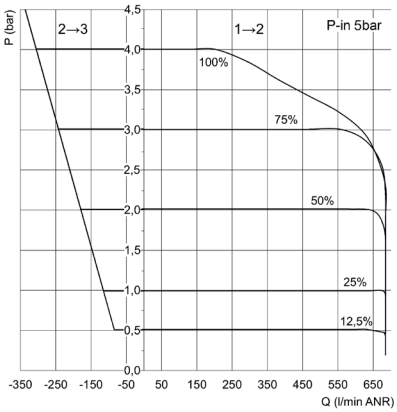

P = Presión regulada de salida y presión de escape
Q = Caudal
% = Porcentaje de la señal de entrada

Curva típica para versión PRE1M4-xF...

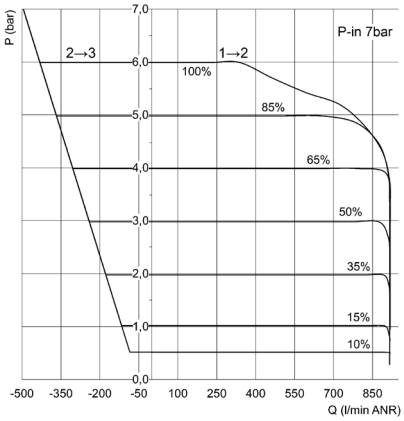

P = presión de salida regulada y presión de escape
Q = caudal
% = percentaje de la señal de mando

Curva característica de la versión PRE1M4-xG...

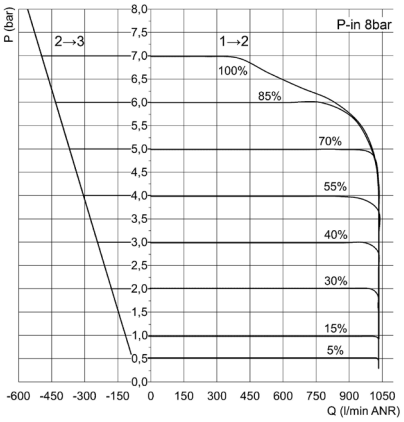

P = presión de salida regulada y presión de escape
Q = caudal
% = percentaje de la señal de mando

Curva típica para versión PRE1M4-xD...

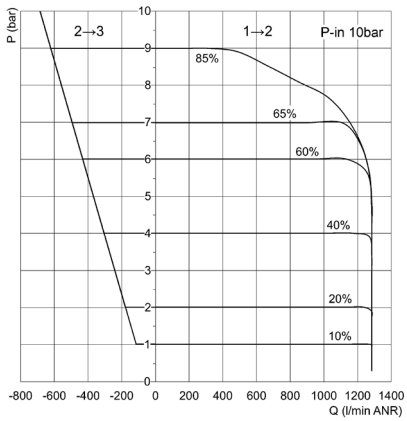

P = presión de salida regulada y presión de escape
Q = caudal
% = percentaje de la señal de mando

FACTOR DE CAÍDA DE LOS REGULADORES EN VERSIÓN COLECTOR TAMAÑO 1

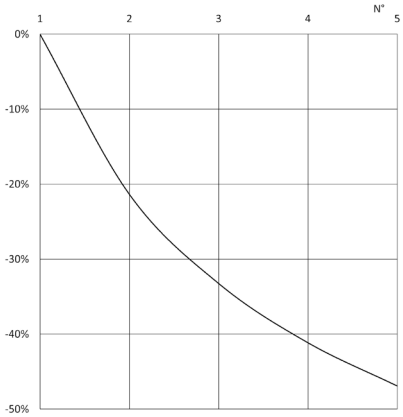

N° = número de reguladores en configuración de colector % = % de disminución del caudal respecto al caudal máximo Nota: la entrada de aire es solo de un lado, en caso de que sea a la derecha y a la izquierda, solo considerar las posiciones como de 1.

DIAGRAMAS DE FLUJO TAMAÑO 2 - Versión estándar (1/4G)

Curva típica para la versión PRE204-xB...

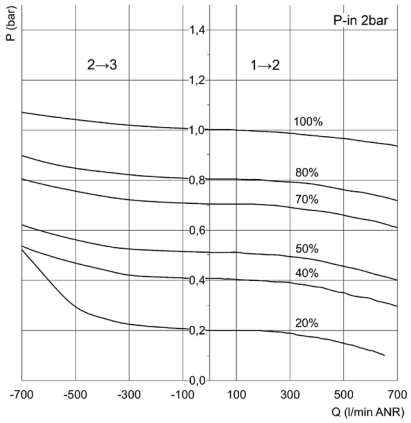

P = Presión regulada de salida y presión de escape
Q = Caudal
% = Porcentaje de la señal de entrada

Curva típica para la versión PRE204-xE...

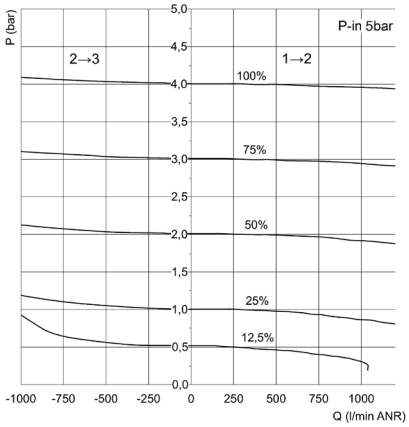

P = Presión regulada de salida y presión de escape
Q = Caudal
% = Porcentaje de la señal de entrada

Curva típica para la versión PRE204-xF...

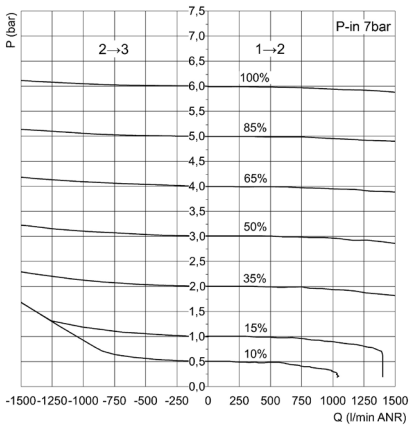

P = Presión regulada de salida y presión de escape
Q = Caudal
% = Porcentaje de la señal de entrada

Curva típica para la versión PRE204-xG...

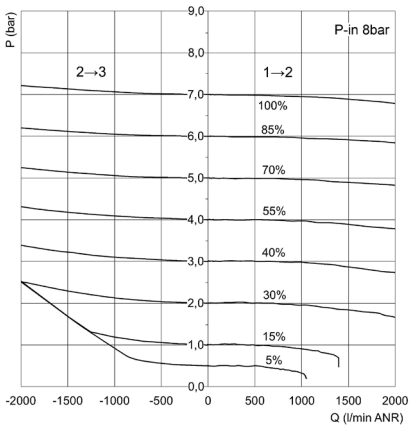

P = Presión regulada de salida y presión de escape
Q = Caudal
% = Porcentaje de la señal de entrada

Curva típica para la versión PRE204-xD...

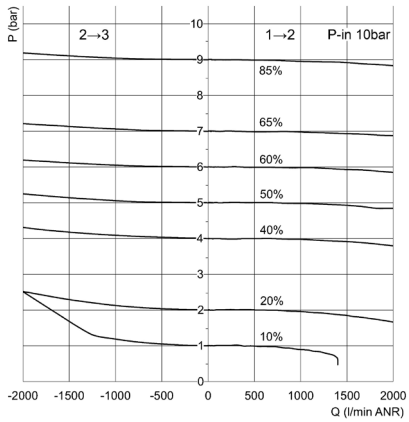

P = Presión regulada de salida y presión de escape
Q = Caudal
% = Porcentaje de la señal de entrada

Productos diseñados para aplicaciones industriales. Condiciones generales de venta disponibles en www.camozzi.com
Este documento contiene una descripción de los productos ofrecidos por Camozzi Automation en el momento de su publicación.
Para obtener información más completa y actualizada sobre la gama de productos de Camozzi Automation, consulte nuestro catálogo en http://catalogue.camozzi.com/

DIAGRAMAS DE FLUJO TAMAÑO 2 - Versión estándar (3/8G)

Curva típica para la versión PRE238-xB...

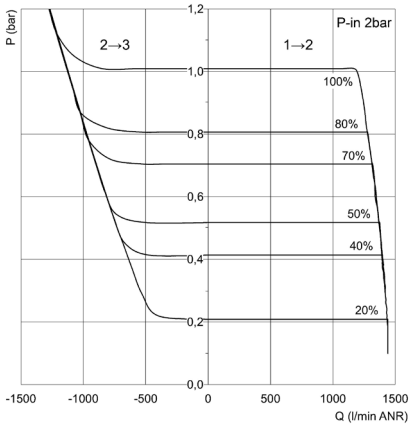

P = Presión regulada de salida y presión de escape
Q = Caudal
% = Porcentaje de la señal de entrada

Curva típica para la versión PRE238-xE...

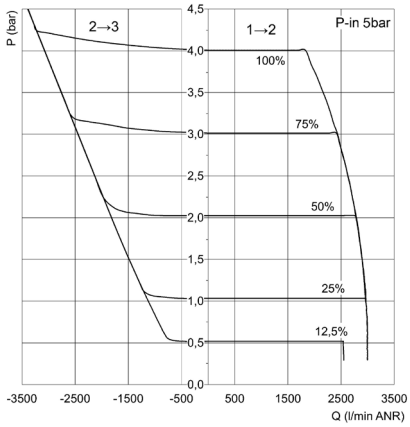

P = Presión regulada de salida y presión de escape
Q = Caudal
% = Porcentaje de la señal de entrada

Curva típica para la versión PRE238-xF...

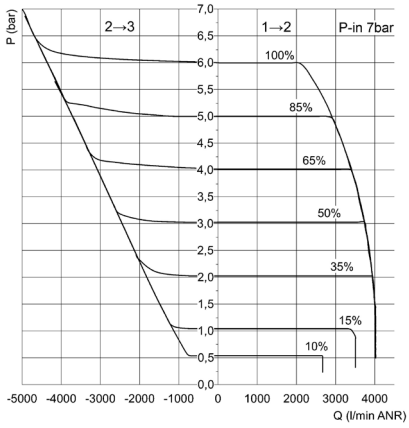

P = Presión regulada de salida y presión de escape
Q = Caudal
% = Porcentaje de la señal de entrada

Curva típica para la versión PRE238-xG...

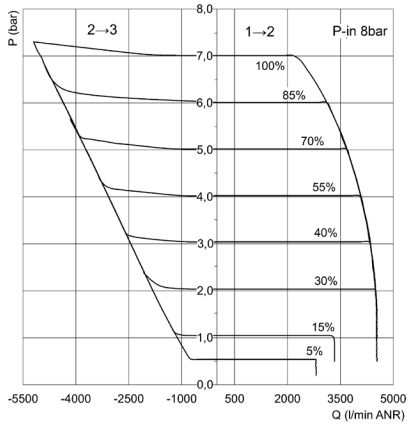

P = Presión regulada de salida y presión de escape
Q = Caudal
% = Porcentaje de la señal de entrada

Curva típica para la versión PRE238-xD...

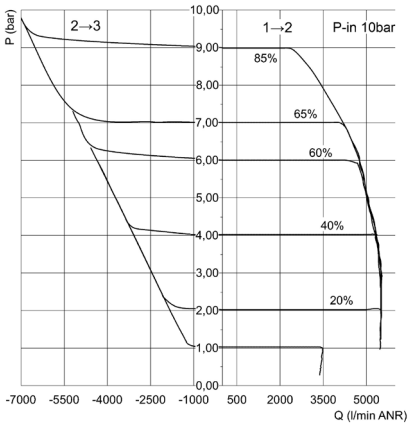

P = Presión regulada de salida y presión de escape
Q = Caudal
% = Porcentaje de la señal de entrada

DIAGRAMAS DE FLUJO TAMAÑO 2 - Versión Manifold (G1/4)

Curva característica de la versión PRE2M4-xF...

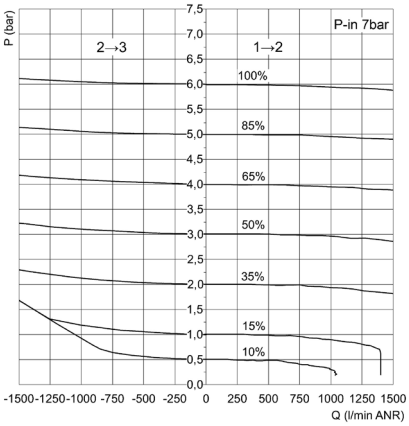

P = Presión de salida y presión de escape reguladas
Q = Flujo
% = Porcentaje de la señal de mando

Curva característica de la versión PRE2M4-xG...

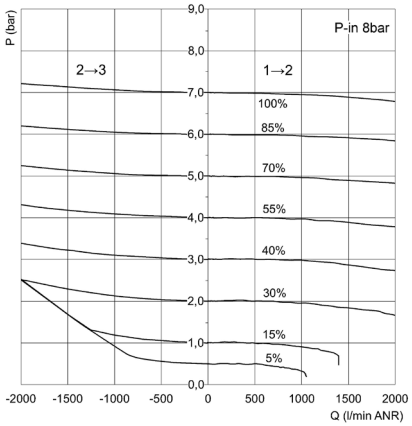

P = Presión de salida y presión de escape reguladas
Q = Flujo
% = Porcentaje de la señal de mando

Curva típica para la versión PRE2M4-xD...

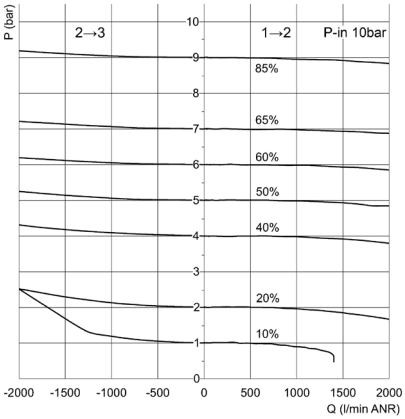

P = Presión de salida y presión de escape reguladas
Q = Flujo
% = Porcentaje de la señal de mando

FACTOR DE CAÍDA DE CAUDAL PARA REGULADORES CON COLECTOR TAMAÑO 2

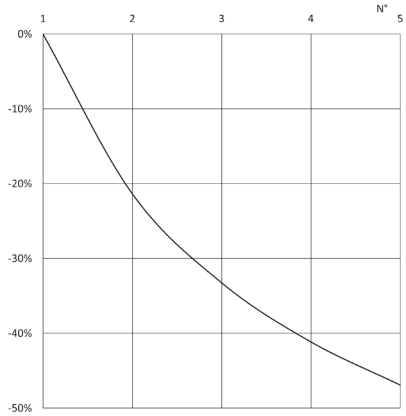

N - número de reguladores en la configuración Manifold
D(%) - porcentaje relativo de caída de caudal máximo
Nota: la entrada de aire es sólo de un lado, en caso de que deba estar a la derecha y a la izquierda, sólo tenga en cuenta las posiciones como de 1 ÷ 3

Productos diseñados para aplicaciones industriales. Condiciones generales de venta disponibles en www.camozzi.com
Este documento contiene una descripción de los productos ofrecidos por Camozzi Automation en el momento de su publicación.
Para obtener información más completa y actualizada sobre la gama de productos de Camozzi Automation, consulte nuestro catálogo en http://catalogue.camozzi.com/

SÍMBOLOS NEUMÁTICOS DEL REGULADOR PROPORCIONAL SERIE PRE tamaño 1 y 2

RE01

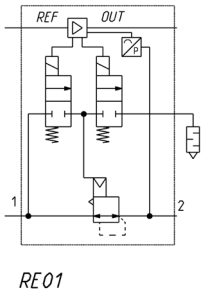

Versión con alimentación interna del servo piloto, dos válvulas piloto 2/2 NC.

RE02

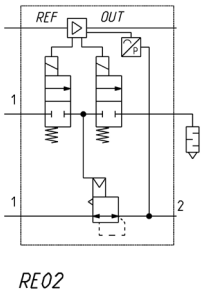

Versión con alimentación externa del servo piloto y dos válvulas piloto 2/2 NC.

RE03

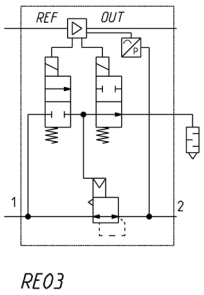

Versión con alimentación interna del servo piloto y dos válvulas piloto; una 2/2 NC y una 2/2 NO (escape)

RE04

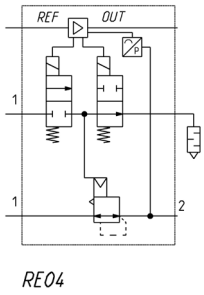

Versión con alimentación externa del servo piloto y dos válvulas piloto; una 2/2 NC y una 2/2 NO (escape)

RE05

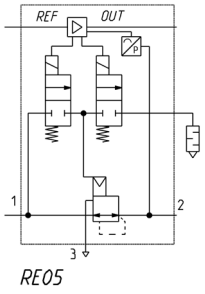

Versión con alimentación interna del servo piloto y dos válvulas piloto 2/2 NC, escape transportable.

RE06

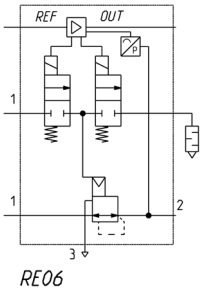

Versión con alimentación externa del servo piloto y dos válvulas piloto 2/2 NC, escape transportable.

RE07

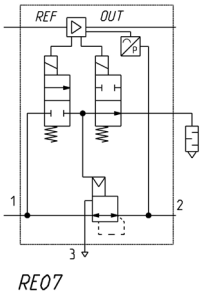

Versión con alimentación interna del servo piloto y dos válvulas piloto; una 2/2 NC y una 2/2 NO para escape, escape transportable.

RE08

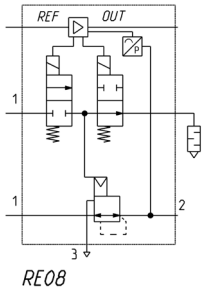

Versión con alimentación externa del servo piloto y dos válvulas piloto; una 2/2 NC y una 2/2 NO pare escape, escape transportable.

SÍMBOLOS NEUMÁTICOS DEL REGULADOR PROPORCIONAL SERIE PRE en versión Manifold tamaño 1 y 2

RE09

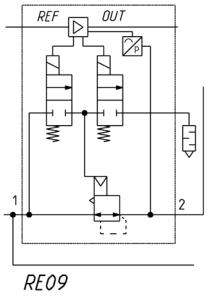

Versión Manifold con alimentación interna del servo piloto y dos válvulas piloto 2/2 NC.

RE10

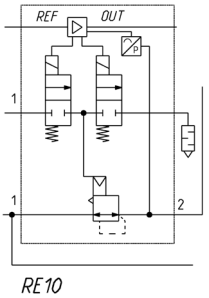

Versión Manifold con alimentación externa del servo piloto y dos válvulas piloto 2/2 NC.

RE11

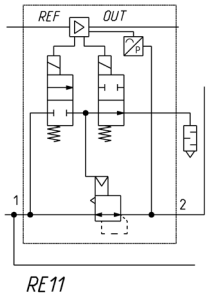

Versión Manifold con alimentación interna del servo piloto y dos válvulas piloto; una 2/2 NC y una 2/2 NO para escape.

RE12

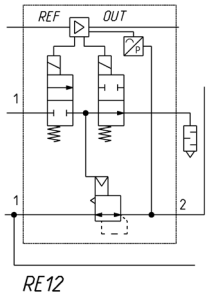

Versión Manifold con alimentación externa del servo piloto y dos válvulas piloto; una 2/2 NC y una 2/2 NO para escape.

RE13

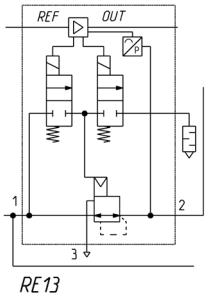

Versión Manifold con alimentación interna del servo piloto y dos válvulas piloto 2/2 NC y escape transportable.

RE14

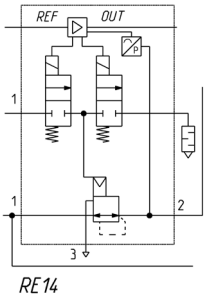

Versión Manifold con alimentación externa del servo piloto y dos válvulas piloto 2/2 NC y escape transportable.

RE15

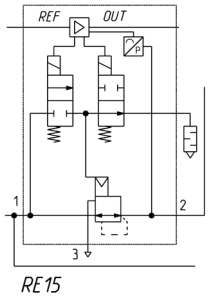

Versión Manifold con alimentación interna del servo piloto y dos válvulas piloto; una 2/2 NC y una 2/2 NO para escape, escape transportable.

RE16

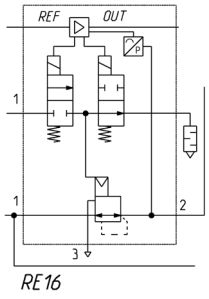

Versión Manifold con alimentación externa del servo piloto y dos válvulas piloto; una 2/2 NC y una 2/2 NO para escape, escape transportable.

REGULADOR DE PRESIÓN PROPORCIONAL CON TECNOLOGÍA COILVISION®
SERIE PRE -

TAMAÑO 1 - MATERIALES

R = Regulador proporcional
M = Regulador proporcional - versión con colector

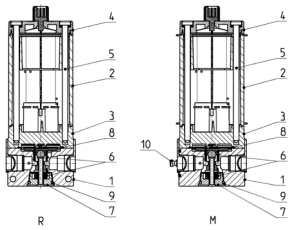

PIEZAS	MATERIALES, versión estándar	MATERIALES, versión con oxígeno
1 = cuerpo	Aluminio anodizado	Aluminio anodizado
2 = cubierta	PA6 CM 30%	PA6 CM 30%
3 = cuerpo válvula	PARA GF50%	PARA GF50%
4 = tapa	PA6 CM 30%	PA6 CM 30%
5 = tornillos	acero inox	acero inox
6 = resortes	acero inox	acero inox
7 = conector	latón niquelado	latón niquelado
8 = diafragma	NBR	FKM
9 = juntas	NBR	FKM
10 = pines para versión manifold	acero inox solo para versión manifold	acero inox solo para versión manifold

TAMAÑO 2 - MATERIALES

R = Regulador proporcional
M = Regulador proporcional - versión Manifold

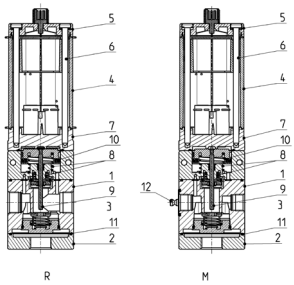

PIEZAS	MATERIALES, versión estándar	MATERIALES, versión con oxígeno
1 = cuerpo	Aluminio anodizado	Aluminio anodizado
2 = cubierta exterior	PA6 CM 30%	Aluminio anodizado
3 = conector	latón	latón
4 = cubierta	PA6 CM 30%	PA6 CM 30%
5 = tapa	PA6 CM 30%	PA6 CM 30%
6 = tornillos	acero inox	acero inox
7 = cuerpo válvula	PARA GF50%	PARA GF50%
8 = resortes	acero inox	acero inox
9 = vástago pistón	acero inox	acero inox
10 = junta pistón	NBR	NBR
11 = juntas	NBR	FKM
12 = pines para versión manifold	acero inox solo para versión manifold	acero inox solo para versión manifold

DIAGRAMA NEUMÁTICA PARA LA INSTALACIÓN

Versión PRE con válvula de escape integrada.
Se recomienda hacer un diagrama neumático para crear un circuito neumático que permita descargar la presión regulada en ausencia de fuente de alimentación.

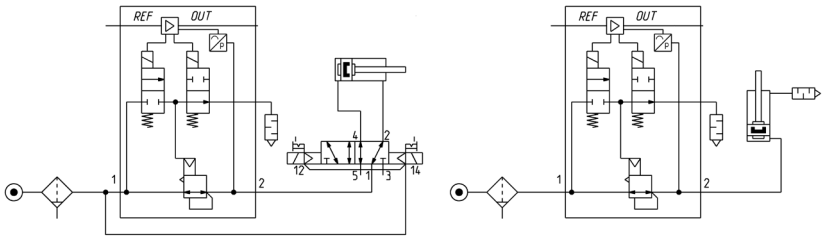

Productos diseñados para aplicaciones industriales. Condiciones generales de venta disponibles en www.camozzi.com
Este documento contiene una descripción de los productos ofrecidos por Camozzi Automation en el momento de su publicación.
Para obtener información más completa y actualizada sobre la gama de productos de Camozzi Automation, consulte nuestro catálogo en http://catalogue.camozzi.com/

Cable con conector recto M12 de 8 pines, hembra

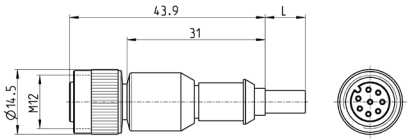

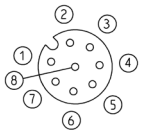

Para alimentación eléctrica, señal de entrada analógica y PreSet

Mod.	Longitud del cable (m)	Blindaje
CS-LF08HB-H200	2	No blindado
CS-LF08HB-H500	5	No blindado
CS-LF08HC-G200	2	Blindado
CS-LF08HC-G500	5	Blindado

Cable con conector M12 de 8 pines, 90°, hembra, no blindado

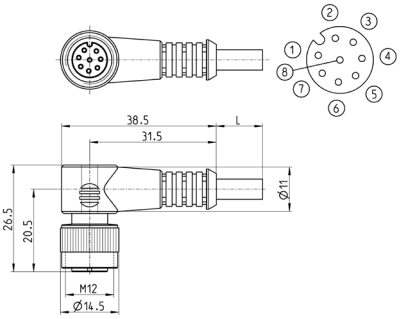

Mod.	Longitud del cable (m)	Blindaje
CS-LR08HB-H200	2	No blindado
CS-LR08HB-H500	5	No blindado
CS-LR08HC-G200	2	Blindado
CS-LR08HC-G500	5	Blindado

Cable con conector M12 5 pines, hembra, recto, blindado

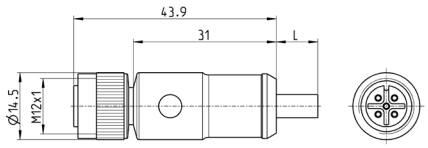

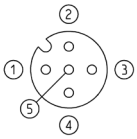

Mod.	Longitud del cable (m)	Blindaje
CS-LF05HB-C200	2	No blindado
CS-LF05HB-C500	5	No blindado
CS-LF05HB-D200	2	Blindado
CS-LF05HB-D500	5	Blindado

Cable con conector M12 de 5 pines, 90°, hembra

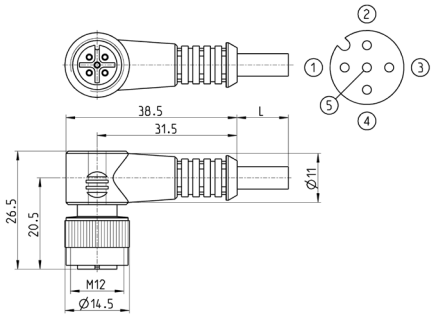

Mod.	Longitud del cable (m)	Blindaje
CS-LR05HB-C200	2	Sin blindaje
CS-LR05HB-C500	5	Sin blindaje
CS-LR05HB-D200	2	Blindado
CS-LR05HB-D500	5	Blindado

Cable con conector recto M12 de 12 pines, hembra

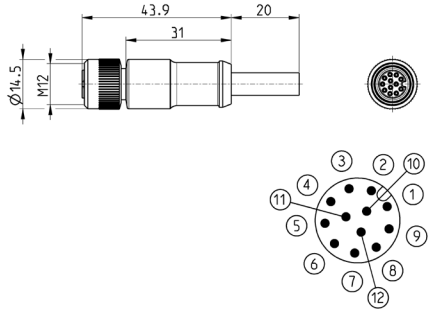

Para alimentación eléctrica y señal de entrada analógica con sensor externo

Mod.	Longitud del cable (m)	Blindaje
CS-LF12HC-C200	2	No blindado
CS-LF12HC-C500	5	No blindado
CS-LF12HC-D200	2	Blindado
CS-LF12HC-D500	5	Blindado

Cable con conector M12 de 12 pines, 90°, hembra

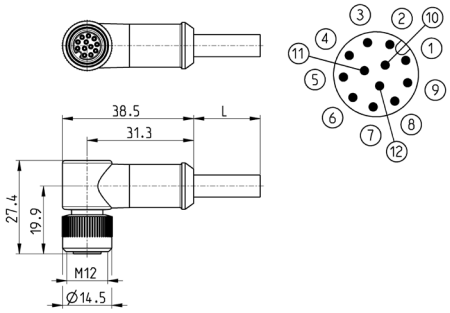

Mod.	Longitud del cable (m)	Blindaje
CS-LR12HC-C200	2	No blindado
CS-LR12HC-C500	5	No blindado
CS-LR12HC-D200	2	Blindado
CS-LR12HC-D500	5	Blindado

Caja de derivación Mod. CS-AA08EC

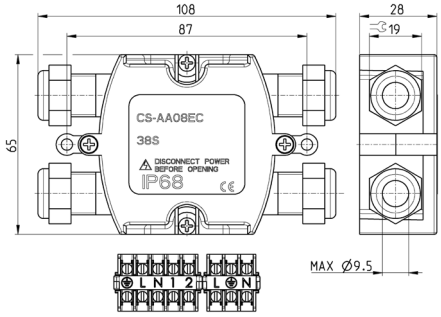

Mod.
CS-AA08EC

Placa de fijación para carril DIN PRE

DIN EN 50022 (7,5mm x 35mm - width 1)

Incluye:
2x placas de fijación
2x tornillos M4x6 UNI 5931
2x tuercas

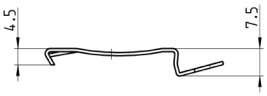

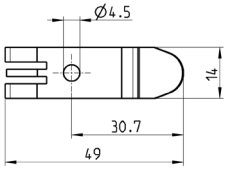

Mod.
PCF-EN531

Productos diseñados para aplicaciones industriales. Condiciones generales de venta disponibles en www.camozzi.com
Este documento contiene una descripción de los productos ofrecidos por Camozzi Automation en el momento de su publicación.
Para obtener información más completa y actualizada sobre la gama de productos de Camozzi Automation, consulte nuestro catálogo en http://catalogue.camozzi.com/

Fijación trasera PRE

Incluye:
1x placa de fijación de acero galvanizado
2x tornillos acero galvanizado M4x55

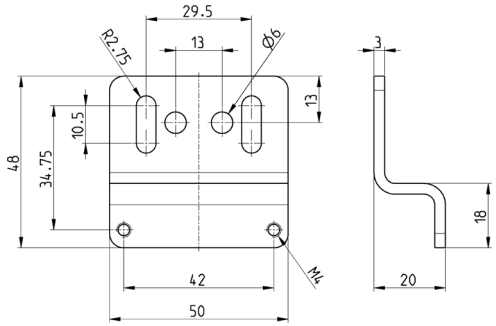

Mod.
PRE-ST

Kit de fijación para versión manifold: PRE

Incluye:
2x pines moldeados de acero
4x tornillos prisioneros de acero
1x junta tórica

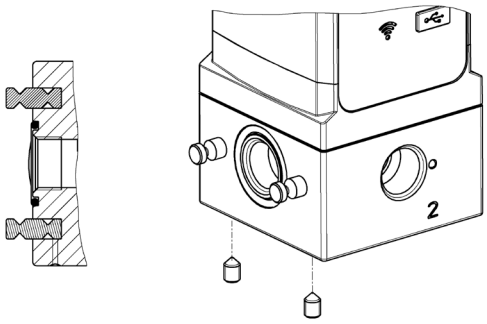

Mod.
PRE-M-PIN-1-2

Kit de fijación para Serie MD: PRE

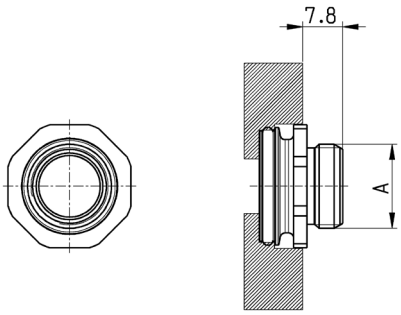

Mod.	A
PRE-1/4-C	G1/4
PRE-3/8-C	G3/8

Accesorios para la alimentación del piloto externo

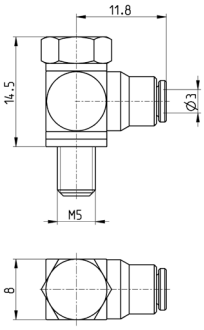

Mod.
6625 3-M5

Cable USB a Micro USB Mod. G11W-G12W-2

Para la configuración hardware de los productos Camozzi

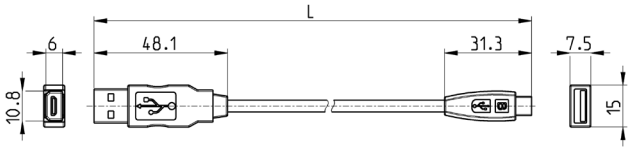

Mod.	Descripción	Conexión	Material para la cubierta externa	Lungitud cable "L" (m)
G11W-G12W-2	cable blindado negro 28 AWG	28 AWG estándar USB - Micro USB	PVC	2

Cable de conexión PRE - CX4 en forma de Y

Cable para conectar PRE a los módulos de E/S analógicas CX y CX4.
Conexiones M12 de 8 pines (PRE) y M12 de 5 pines (entrada CX y salida CX).

Mod.	Salida analógica	Lungitud cable "L" (m)
PRE-CS-Y-V	0-10V	2
PRE-CS-Y-I	4-20mA	2

Productos diseñados para aplicaciones industriales. Condiciones generales de venta disponibles en www.camozzi.com
Este documento contiene una descripción de los productos ofrecidos por Camozzi Automation en el momento de su publicación.
Para obtener información más completa y actualizada sobre la gama de productos de Camozzi Automation, consulte nuestro catálogo en http://catalogue.camozzi.com/