Endplatten für Reihengrundplatten - Serie 9

Produktcode: 901-HN1

Datenblatt Erstellungsdatum: 20.05.26 16:30

Überprüfen Sie das aktualisierte Dokument *klicken*

TECHNISCHE DATEN

Mod. (paarweise)	901-HN1
Grösse	1

Produkte für industrielle Anwendungen. Allgemeine Verkaufsbedingungen finden Sie unter www.camozzi.com.
Dieses Dokument enthält eine kurze Beschreibung der von Camozzi Automation zum Zeitpunkt der Veröffentlichung angebotenen Produkte.
Ausführlichere und aktuellere Informationen über die Produktpalette von Camozzi Automation finden Sie in unserem Online-Katalog unter https://shop.camozzi.com

Endplatten für Reihengrundplatten - Serie 9

Produktcode: 901-HN1

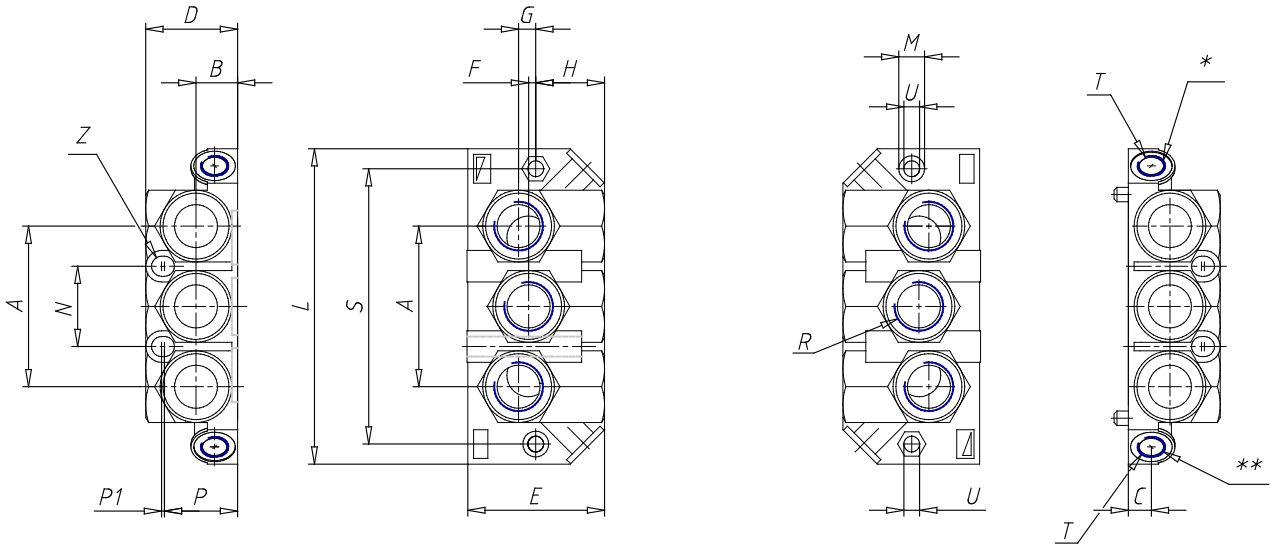

MAßE

A (mm)	56
B (mm)	14.5
C (mm)	8
D (mm)	32
E (mm)	48
F (mm)	2.5
G (mm)	6
H (mm)	24
L (mm)	110
M (mm)	9
N (mm)	28
P (mm)	25.5
P1 (mm)	1
R	3/8"
S (mm)	96
T	G1/8
U (mm)	5.5
Z (mm)	3.5

Produkte für industrielle Anwendungen. Allgemeine Verkaufsbedingungen finden Sie unter www.camozzi.com.
Dieses Dokument enthält eine kurze Beschreibung der von Camozzi Automation zum Zeitpunkt der Veröffentlichung angebotenen Produkte.
Ausführlichere und aktuellere Informationen über die Produktpalette von Camozzi Automation finden Sie in unserem Online-Katalog unter https://shop.camozzi.com