Schaltelemente gerade, 2-/3-polig, ATEX "II 3 GD", für T-Nut - Mod. CSG... - Serie CSG

Produktcode: CSG-220-5

Datenblatt Erstellungsdatum: 21.05.26 16:38

Überprüfen Sie das aktualisierte Dokument klicken

TECHNISCHE DATEN

Mod.	CSG-220-5
Funktion	Reed
Verbindung	2-polig

Produkte für industrielle Anwendungen. Allgemeine Verkaufsbedingungen finden Sie unter www.camozzi.com.
Dieses Dokument enthält eine kurze Beschreibung der von Camozzi Automation zum Zeitpunkt der Veröffentlichung angebotenen Produkte.
Ausführlichere und aktuellere Informationen über die Produktpalette von Camozzi Automation finden Sie in unserem Online-Katalog unter https://shop.camozzi.com

Schaltelemente gerade, 2-/3-polig, ATEX "II 3 GD", für T-Nut - Mod. CSG... - Serie CSG

Produktcode: CSG-220-5

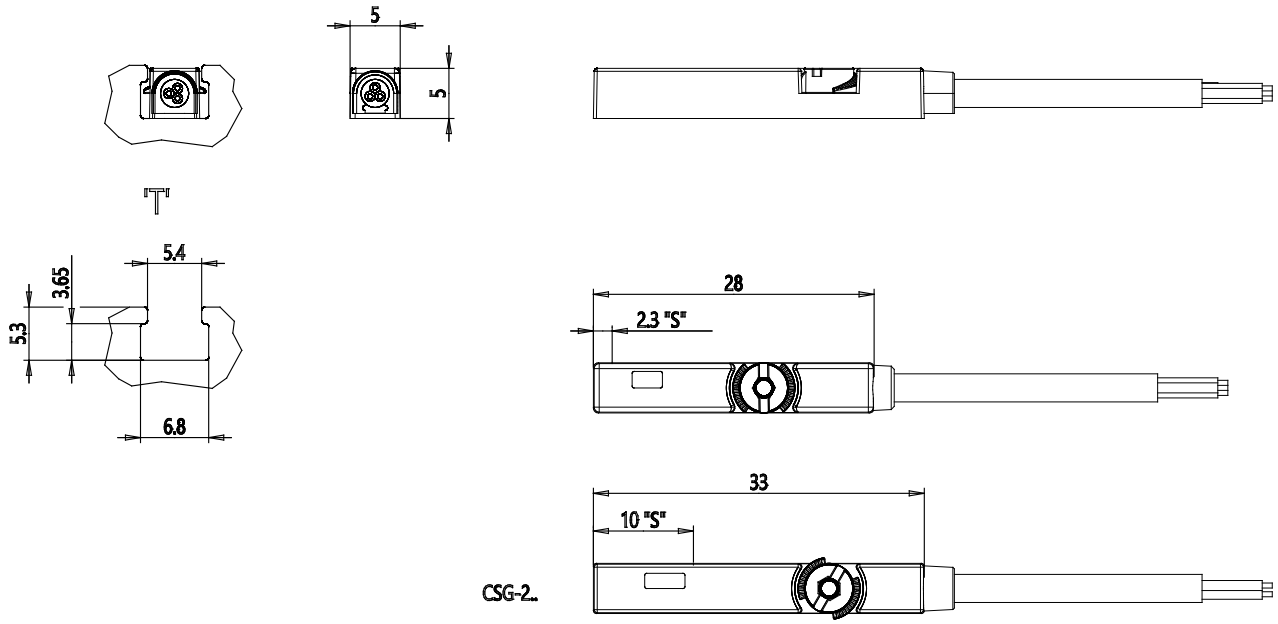

MAßE

Spannung	5 ÷ 240 V AC/DC
Ausgang	-
Max. Stromstärke	100 mA
Maximale Belastung	10 W
Schutzbeschaltung	IP67
Kabellänge (m)	5 mt

Produkte für industrielle Anwendungen. Allgemeine Verkaufsbedingungen finden Sie unter www.camozzi.com.
Dieses Dokument enthält eine kurze Beschreibung der von Camozzi Automation zum Zeitpunkt der Veröffentlichung angebotenen Produkte.
Ausführlichere und aktuellere Informationen über die Produktpalette von Camozzi Automation finden Sie in unserem Online-Katalog unter https://shop.camozzi.com