Controlador de flujo Unidireccional - Serie RFU

Código de producto: RFU 446-1/4

Fecha de creación de la hoja de datos: 26/05/26

Consulte el documento más actualizado en *haga clic*

DATOS TÉCNICOS

MOD (Mod.)	RFU 446-1/4

Productos diseñados para aplicaciones industriales. Los términos y condiciones generales de venta están disponibles en www.camozzi.com.
Este documento contiene una breve descripción de los productos ofrecidos por Camozzi Automation al momento de su publicación.
Para obtener información más completa y actualizada sobre la gama de productos Camozzi Automation, consulte nuestro catálogo en línea en https://shop.camozzi.com

Controlador de flujo Unidireccional - Serie RFU

Código de producto: RFU 446-1/4

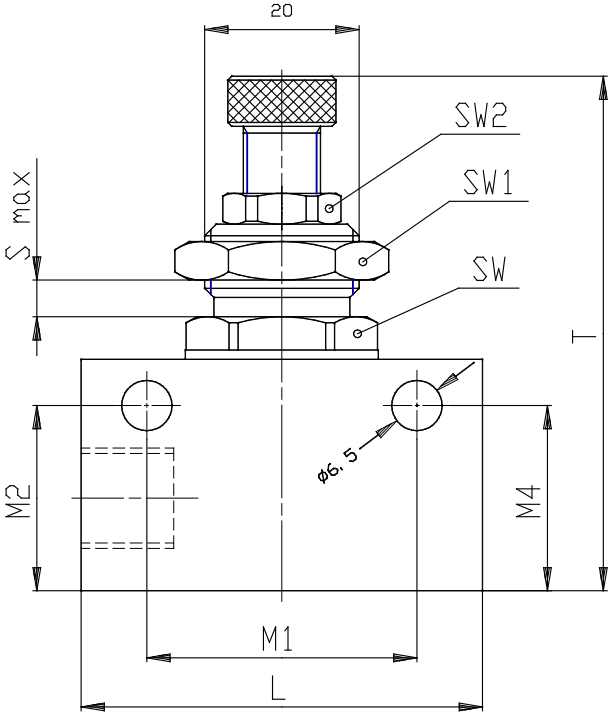

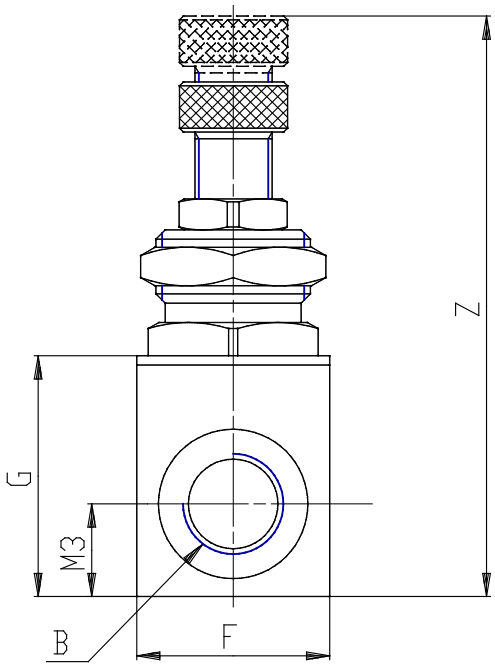

DIMENSIONES

PHYN (Ø / mm)	6.0
A (A)	M 20x1.5
B (B)	G1/4
D (D / mm)	6.5
F (F / mm)	25
G (G / mm)	30
L (L / mm)	52
M1 (M1 / mm)	35.0
M2 (M2 / mm)	24.0
M3 (M3 / mm)	12
M4 (M4 / mm)	24.0
T (T / mm)	60
Z (Z / mm)	69.0
SMAX (SMAX / mm)	7
SW (SW / mm)	22
SW1 (SW1 / mm)	24
SW2 (SW2 / mm)	14

Productos diseñados para aplicaciones industriales. Los términos y condiciones generales de venta están disponibles en www.camozzi.com.
Este documento contiene una breve descripción de los productos ofrecidos por Camozzi Automation al momento de su publicación.
Para obtener información más completa y actualizada sobre la gama de productos Camozzi Automation, consulte nuestro catálogo en línea en https://shop.camozzi.com