Distributeurs à commande manuelle - Séries 1,3,4

Code de produit: 358-975

Date de création de la fiche technique : 22/05/26

Vérifiez le document le plus récent en ligne *cliquez ici*

DONNÉES TECHNIQUES

Mod.	358-975
Force d'actionnement (N)	35
Pression de service (bar)	-0.9÷10
Débit (Nl/min)	700

Produits conçus pour les applications industrielles. Les conditions générales de vente sont disponibles sur www.camozzi.com.
Ce document contient une brève description des produits proposés par Camozzi Automation au moment de la publication.
Pour des informations plus complètes et à jour sur la gamme de produits Camozzi Automation, veuillez consulter notre catalogue en ligne sur https://shop.camozzi.com

Distributeurs à commande manuelle - Séries 1,3,4

Code de produit: 358-975

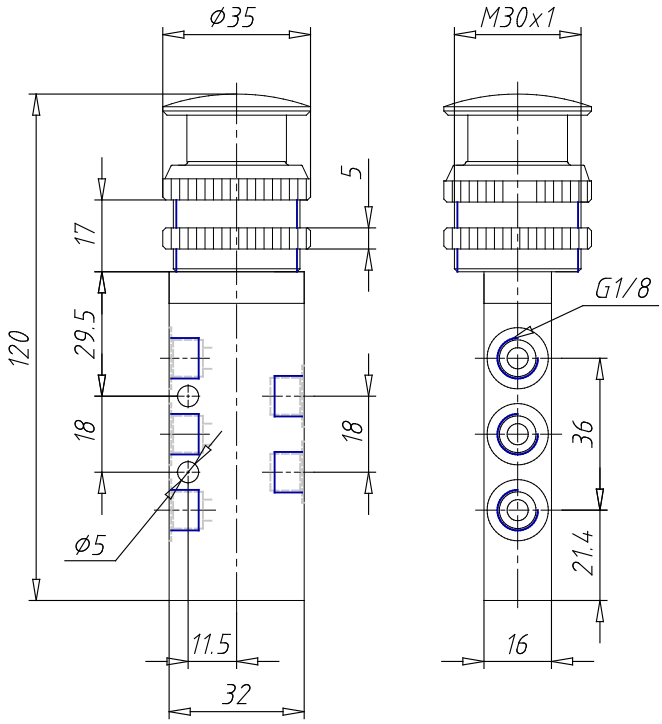

DIMENSIONS

Mod.	358-975
Force d'actionnement (N)	35
Pression de service (bar)	-0.9÷10
Débit (Nl/min)	700

Produits conçus pour les applications industrielles. Les conditions générales de vente sont disponibles sur www.camozzi.com.
Ce document contient une brève description des produits proposés par Camozzi Automation au moment de la publication.
Pour des informations plus complètes et à jour sur la gamme de produits Camozzi Automation, veuillez consulter notre catalogue en ligne sur https://shop.camozzi.com