Connettori in linea con cavo - Mod. 125-500

Codice prodotto: 125-503-2

Data di creazione del data sheet: 13/05/26 15.00

Verifica il documento più aggiornato online *clicca qui*

SCHEDA TECNICA

Mod.	125-503-2
Descrizione	cavo costampato in linea,con diodo + Led
Colore	Nero
Tensione di lavoro	24V DC
Lunghezza cavo [L] (mm)	2000
Pressacavo	-
Forza di serraggio	0.3Nm

Prodotti progettati per applicazioni industriali. Condizioni generali di vendita sono disponibili su www.camozzi.com.
Il presente documento contiene una breve descrizione dei prodotti offerti da Camozzi Automation al momento della pubblicazione.
Per informazioni più complete e aggiornate sulla gamma di prodotti Camozzi Automation, fare riferimento al nostro catalogo online all'indirizzo https://shop.camozzi.com

Connettori in linea con cavo - Mod. 125-500

Codice prodotto: 125-503-2

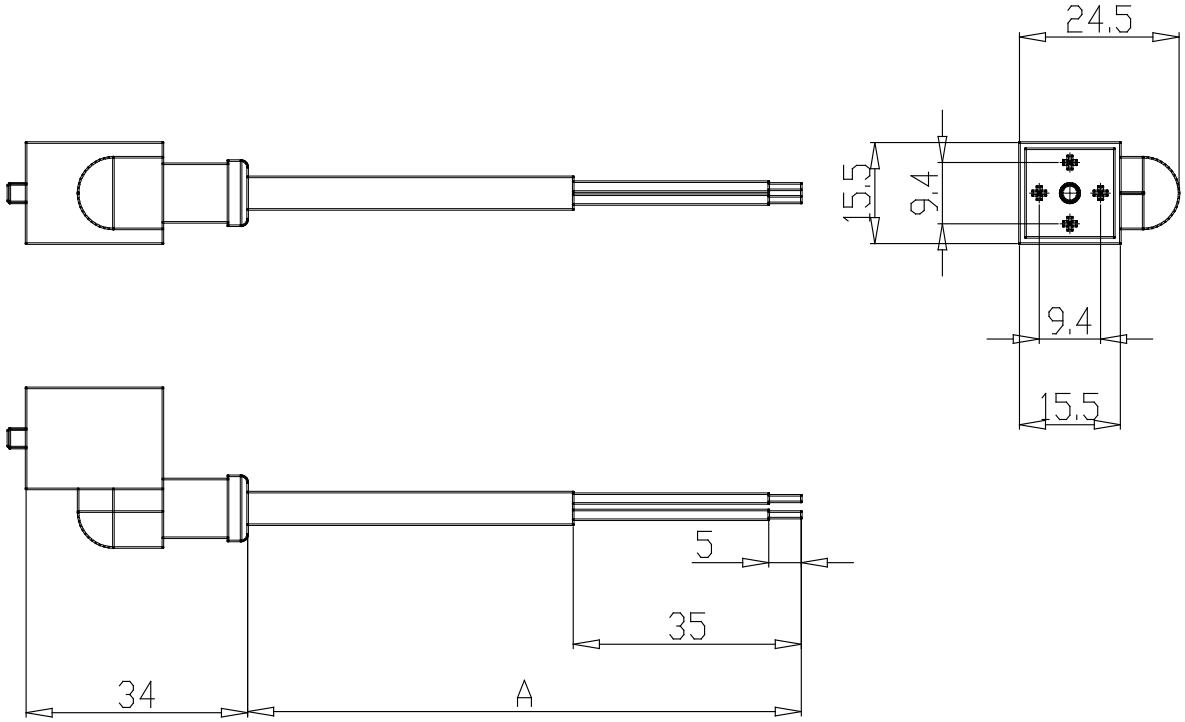

DIMENSIONI

Mod.	125-503-2
Descrizione	cavo costampato in linea,con diodo + Led
Colore	Nero
Tensione di lavoro	24V DC
Lunghezza cavo [L] (mm)	2000
Pressacavo	-
Forza di serraggio	0.3Nm

Prodotti progettati per applicazioni industriali. Condizioni generali di vendita sono disponibili su www.camozzi.com.
Il presente documento contiene una breve descrizione dei prodotti offerti da Camozzi Automation al momento della pubblicazione.
Per informazioni più complete e aggiornate sulla gamma di prodotti Camozzi Automation, fare riferimento al nostro catalogo online all'indirizzo https://shop.camozzi.com