Guide antirotazione - Serie 45

Codice prodotto: 45NHB020A0025

Data di creazione del data sheet: 13/05/26 22.23

Verifica il documento più aggiornato online *clicca qui*

SCHEDA TECNICA

Serie	45
Versione	N = standard
Funzionamento	HB = guida ad H" con manicotti a sfere"
Diametro (mm)	20
Caratteristiche materiali	A = corpo alluminio anodizzato, colonne guida acciaio C50 temprato
Corsa (mm)	25

Prodotti progettati per applicazioni industriali. Condizioni generali di vendita sono disponibili su www.camozzi.com.
Il presente documento contiene una breve descrizione dei prodotti offerti da Camozzi Automation al momento della pubblicazione.
Per informazioni più complete e aggiornate sulla gamma di prodotti Camozzi Automation, fare riferimento al nostro catalogo online all'indirizzo https://shop.camozzi.com

Guide antirotazione - Serie 45

Codice prodotto: 45NHB020A0025

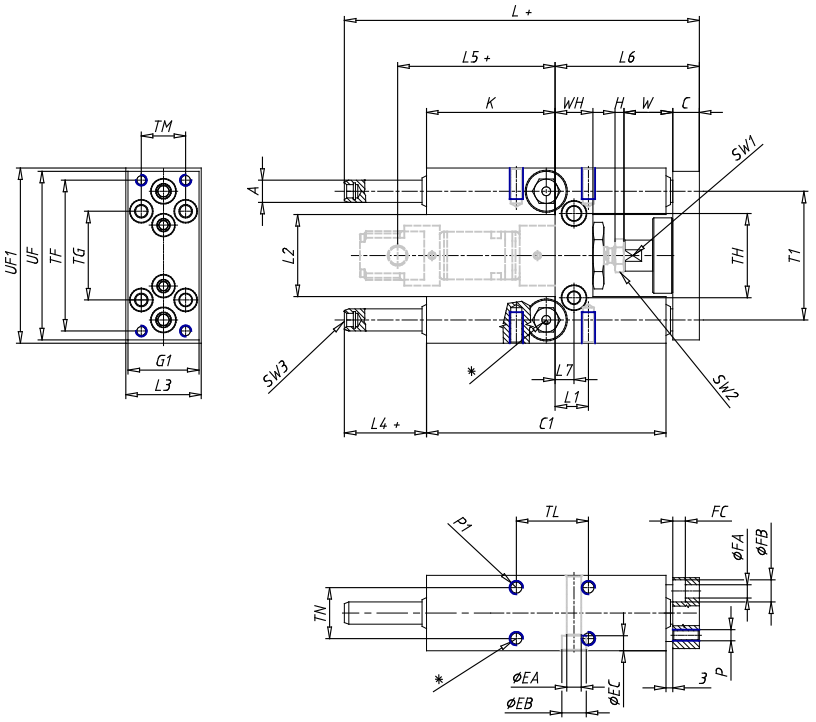

DIMENSIONI

TF (mm)	68
TG (mm)	40.0
TH (mm)	38.0
TI (mm)	58
TM (mm)	20
TL (mm)	32.5
TN (mm)	23
UF1 (mm)	79
UF (mm)	76
G1 (mm)	32
A (mm)	10
WH (mm)	17
C1 (mm)	108
H (mm)	4
W (mm)	22
C (mm)	12
K (mm)	58
L (mm)	160.0
L1 (mm)	15
L2 (mm)	37.0
L3 (mm)	34
L4 (mm)	37
L5 (mm)	71.0

L6 (mm)	65.0
L7 (mm)	8.5
L8 (mm)	0
P	M5
P1	M6
T (mm)	14
EA (mm)	6.5
EB (mm)	11
EC (mm)	6.8
FA (mm)	5.5
FB (mm)	10.0
FC (mm)	5.7
SW1 (mm)	13
SW2 (mm)	13
SW3 (mm)	4

Prodotti progettati per applicazioni industriali. Condizioni generali di vendita sono disponibili su www.camozzi.com.
Il presente documento contiene una breve descrizione dei prodotti offerti da Camozzi Automation al momento della pubblicazione.
Per informazioni più complete e aggiornate sulla gamma di prodotti Camozzi Automation, fare riferimento al nostro catalogo online all'indirizzo https://shop.camozzi.com