Pressostati - Serie PM11-SC

Codice prodotto: PM11-SC

Data di creazione del data sheet: 13/05/26 15.19

Verifica il documento più aggiornato online *clicca qui*

SCHEDA TECNICA

Mod.	PM11-SC
Funzione	SC (*)
Tensione Max	250V AC - 30V 30V DC
Temperatura di lavoro	-25°C +85°C
Velocità	> 0,1 ms
Campo di regolazione	2 ÷ 10 bar
Isteresi max	0.8 bar

Prodotti progettati per applicazioni industriali. Condizioni generali di vendita sono disponibili su www.camozzi.com.
Il presente documento contiene una breve descrizione dei prodotti offerti da Camozzi Automation al momento della pubblicazione.
Per informazioni più complete e aggiornate sulla gamma di prodotti Camozzi Automation, fare riferimento al nostro catalogo online all'indirizzo https://shop.camozzi.com

Pressostati - Serie PM11-SC

Codice prodotto: PM11-SC

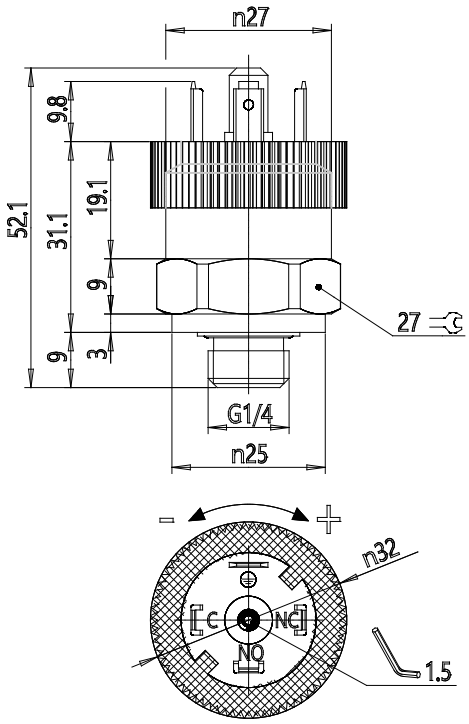

DIMENSIONI

Mod.	PM11-SC
Funzione	SC (*)
Tensione Max	250V AC - 30V 30V DC
Temperatura di lavoro	-25°C +85°C
Velocità	> 0,1 ms
Campo di regolazione	2 ÷ 10 bar
Isteresi max	0.8 bar

Prodotti progettati per applicazioni industriali. Condizioni generali di vendita sono disponibili su www.camozzi.com.
Il presente documento contiene una breve descrizione dei prodotti offerti da Camozzi Automation al momento della pubblicazione.
Per informazioni più complete e aggiornate sulla gamma di prodotti Camozzi Automation, fare riferimento al nostro catalogo online all'indirizzo https://shop.camozzi.com